DIREZIONE REGIONALE TOSCANA
AREA TECNICO EDILIZIA
Via del Proconsolo 10 – FIRENZE

INSTALLAZIONE CENTRALE TERMOFRIGORIFERA PAL. "C DIREZIONE" PRESSO LA SEDE PROVINCIALE I.N.P.S. DI GROSSETO, Via Trento, 44

SEDE PROVINCIALE I.N.P.S. DI GROSSETO
Via Trento, 44 - GROSSETO

ELABORATI GRAFICI

IL PROGETTISTA
(Geom. Giuseppe Cosenza)

IL COORDINATORE TECNICO REG.LE
(Dott. Arch. Tommaso Iuliani)

L'APPALTATORE
FIRMA

INPS	UFFICIO TECNICO DIREZIONE REGIONALE TOSCANA	TAVOLA T/1
	I.N.P.S. SEDE DI GROSSETO via Trento, 44	
PROGETTO	PROGETTO: IMPIANTO DI CONDIZIONAMENTO PALAZZINA "C" DIREZIONE	Committente: Dir. Reg. Fabio VITALE Direttore Provinciale : Serenella LENSI Progettista: Geom. Giuseppe COSENZA Resp. U. P.: Arch. Tommaso IULIANI	SCALA: 1:100
disposizione macchine			Data: LUGLIO 2011
Piano Terrazza			Elaborazione grafica:

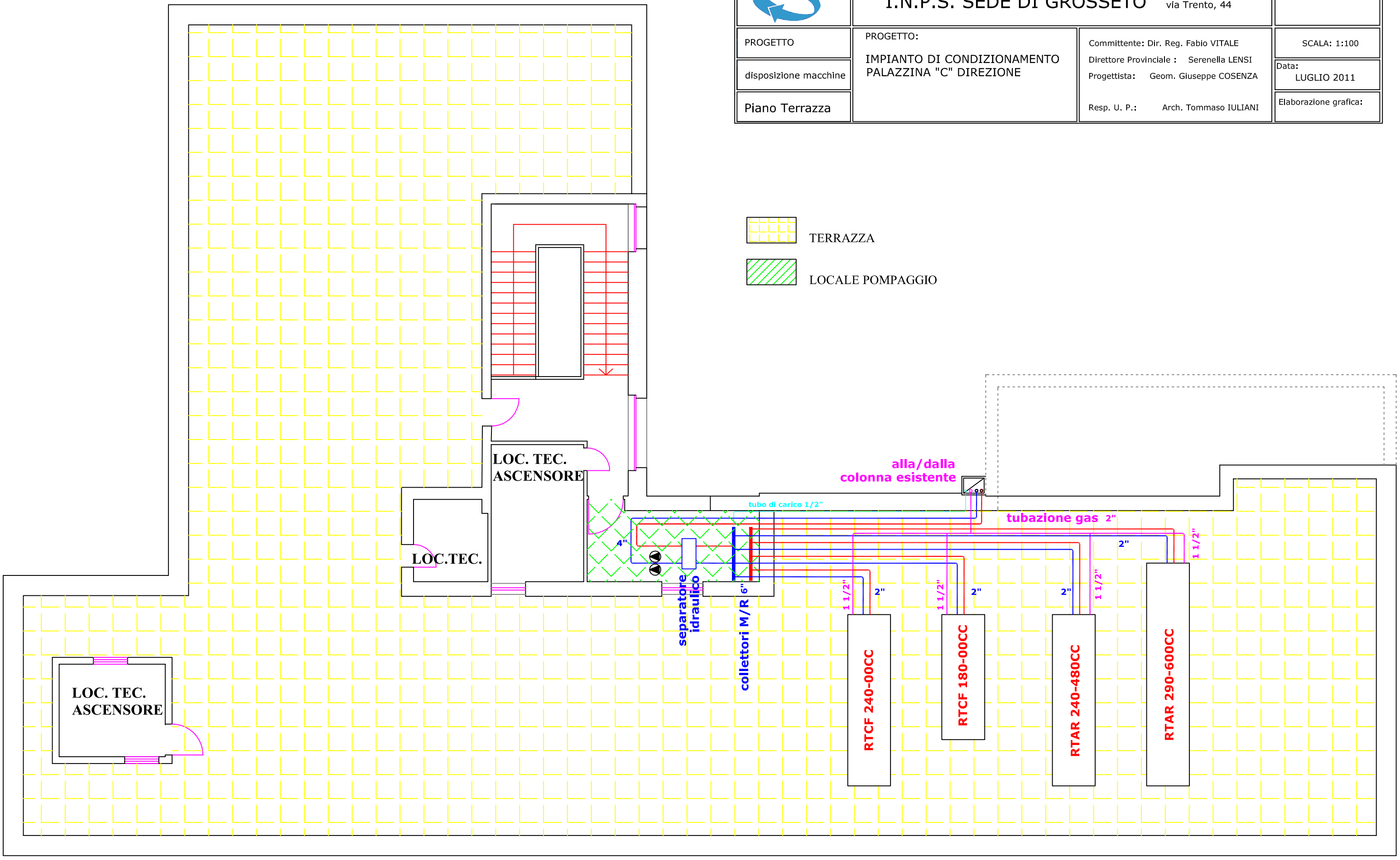

INPS	UFFICIO TECNICO DIREZIONE REGIONALE TOSCANA	TAVOLA T/2
	I.N.P.S. SEDE DI GROSSETO via Trento, 44	
PROGETTO	PROGETTO: IMPIANTO DI CONDIZIONAMENTO PALAZZINA "C" DIREZIONE	SCALA:
schema idrico	Committente: Dir. Reg. Fabio VITALE Direttore Provinciale : Serenella LENSI Progettista: Geom. Giuseppe COSENZA	Data: LUGLIO 2011
	Resp. U. P.: Arch. Tommaso IULIANI	Elaborazione grafica:

LEGENDA

1 GIUNTO ANTIVIBRANTE
2 TERMOMANOMETRO
3 VALVOLA REGOLAZIONE PORTATA
4 FILTRO ACQUA
5 VALVOLA INTERCETTAZIONE
6 VALVOLA SICUREZZA
7 VASO ESPANSIONE CIRCUITO PRIMARIO
8 VASO ESPANSIONE CIRCUITO SECONDARIO
9 SEPARATOREIDRAULICO\SERBATOIO INERZIALE A 4 ATTACCHI
10 VALVOLA MISCELATRICE A TRE VIE
11 SONDA T AD IMMERSIONE
12 SISTEMA DI SUPERVISIONE, REGOLAZIONE E CONTROLLO SU Q.E.
13 SONDA T ESTERNA
14 POMPA GEMMELLARE (1 MOTORE IN FUNZIONE) CIRCUITO SECONDARIO
15 VALVOLA DI RITEGNO
16 GRUPPO DI RIEMPIMENTO AUTOMATICO
17 VALVOLA INTERCETTAZIONE GAS E GIUNTO ANTIVIBRANTE
18 PANNELLO DIGITALE DI CONTROLLO DDC

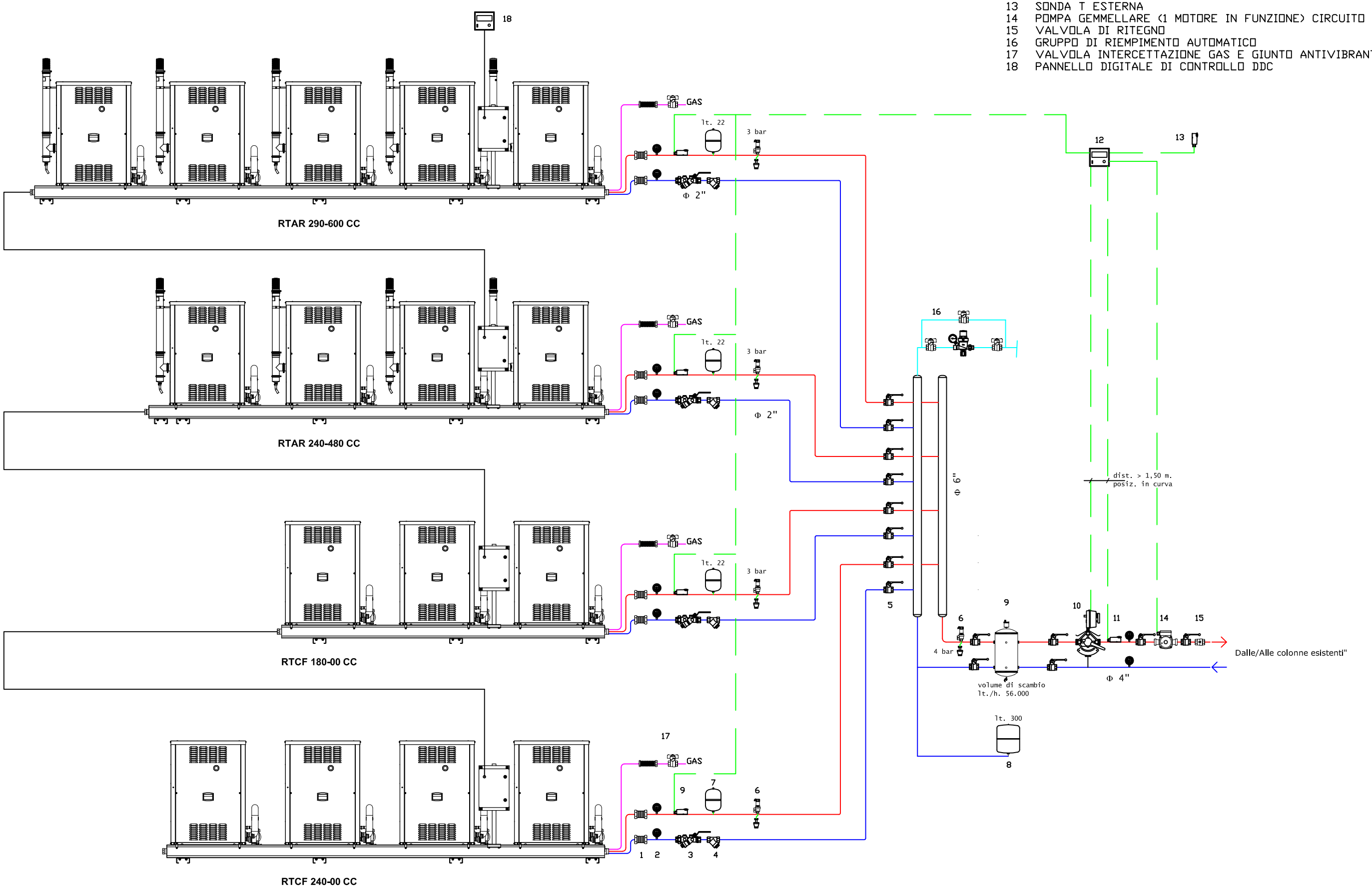

INPS	UFFICIO TECNICO DIREZIONE REGIONALE TOSCANA	TAVOLA T/3/1
	I.N.P.S. SEDE DI GROSSETO via Trento, 44	

PROGETTO	PROGETTO: IMPIANTO DI CONDIZIONAMENTO PALAZZINA "C" DIREZIONE	Committente: Dir. Reg. Fabio VITALE Direttore Provinciale : Serenella LENSI Progettista: Geom. Giuseppe COSENZA Resp. U. P.: Arch. Tommaso IULIANI	SCALA:
Quadro Elettrico			Data: LUGLIO 2011
schema			Elaborazione grafica:

Progetto:
Q.E. CDZ pal C GR

Disegnato:
Geom. Giuseppe Cosenza

Coordinato:
P.I. E. Luigi Vanacore

N° di Disegno:

Tensione di esercizio:
400 / 230 [V]

Quadro:

Back Up:

Potere di Interruzione (PI):
Icn / Icu

PI degli apparecchi modulari:
CEI EN 60947-2

Icc massima ai morsetti di entrata:
3,799 kA

Data: 29/04/2011

Pagina: 1

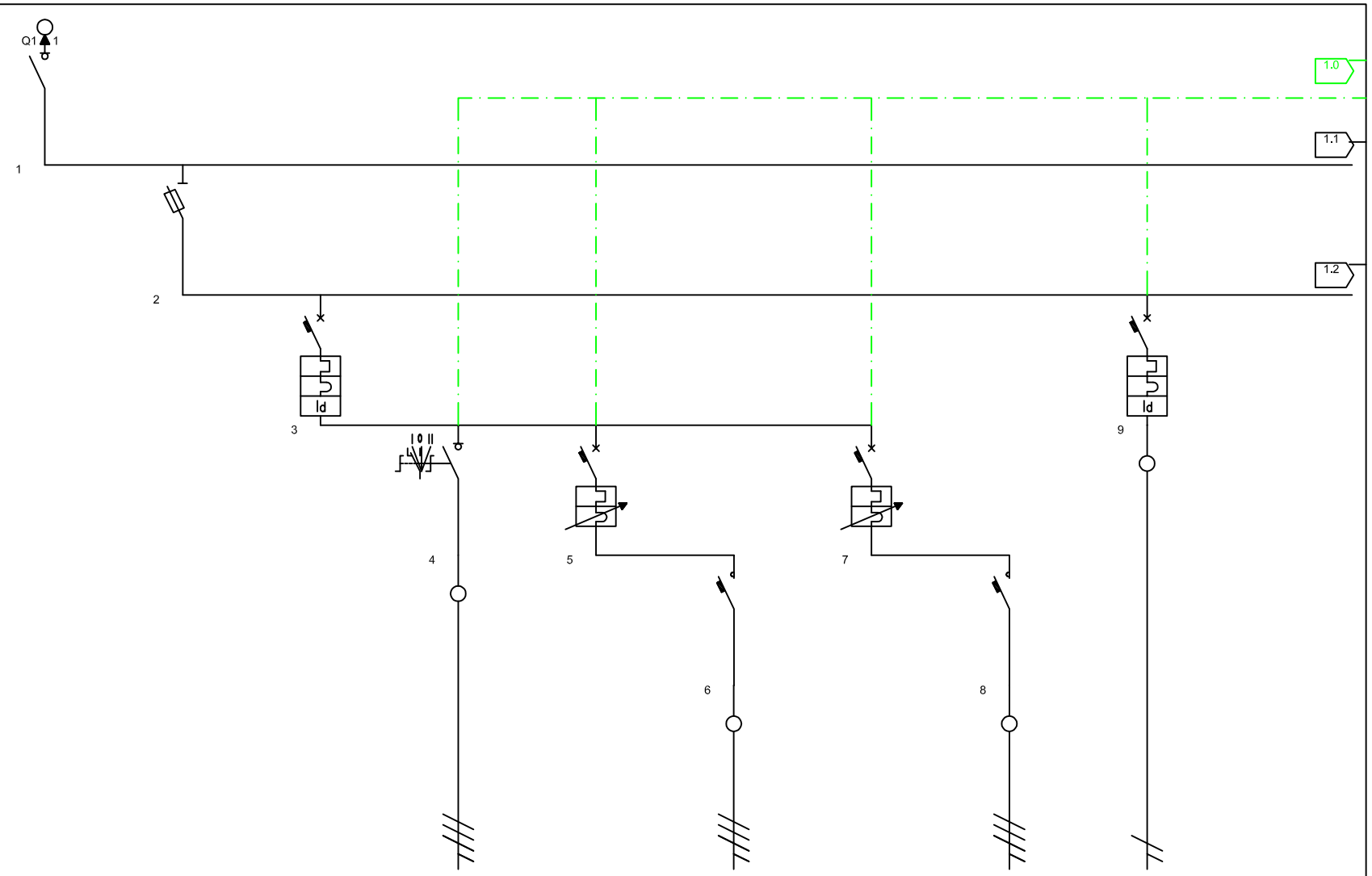

Descrizione linea	SEZIONATORE SOTTOCARICO	FUSIBILI	GENERALE POMPE	selettore manuale pompe	SALVAMOTORE POMPA 1	contattore pompa 1	SALVAMOTORE POMPA 2	contattore pompa 2	Servomotore Valvola a tre vie	
Fasi della linea	L1 L2 L3 N	L1 L2 L3 N	L1 L2 L3 N	L1 L2 L3 N	L1 L2 L3 N	L1 L2 L3 N	L1 L2 L3 N	L1 L2 L3 N	L1 N	
Potenza totale	31,380 kW	31,380 kW	8,000 kW	0,000 kW	4,00 kW	4,00 kW	4,00 kW	4,00 kW	0,200 kW	
Corrente di impiego Ib [A]	54,65	54,65	11,56		5,78	5,78	5,78	5,78	0,87	
Corrente nominale In [A]	63,00	63,00	16,00		10,00	20,00	10,00	20,00	6,00	
Potere d'interruzione [kA]	25,00		15,00		10,00		10,00		10,00	
Idiff [A] / Tdiff [s]			0,03 / 0,0						0,03 / 0,0	

INPS	UFFICIO TECNICO DIREZIONE REGIONALE TOSCANA	TAVOLA T/3/2
	I.N.P.S. SEDE DI GROSSETO via Trento, 44	
PROGETTO	PROGETTO: IMPIANTO DI CONDIZIONAMENTO PALAZZINA "C" DIREZIONE	Committente: Dir. Reg. Fabio VITALE Direttore Provinciale : Serenella LENSI Progettista: Geom. Giuseppe COSENZA Resp. U. P.: Arch. Tommaso IULIANI	SCALA:
Quadro Elettrico			Data: LUGLIO 2011
schema			Elaborazione grafica:

Q.E. CDZ pal C GR

Disegnato:
Geom. Giuseppe Cosenza

Coordinato:
P.I. E. Luigi Vanacore

N° di Disegno:

Tensione di esercizio:
400 / 230 [V]

Potere di Interruzione (PI):

PI degli apparecchi modulari:
CEI EN 60947-2

Icc massima ai morsetti di entrata:

Data: 29/04/2011

Pagina: 2

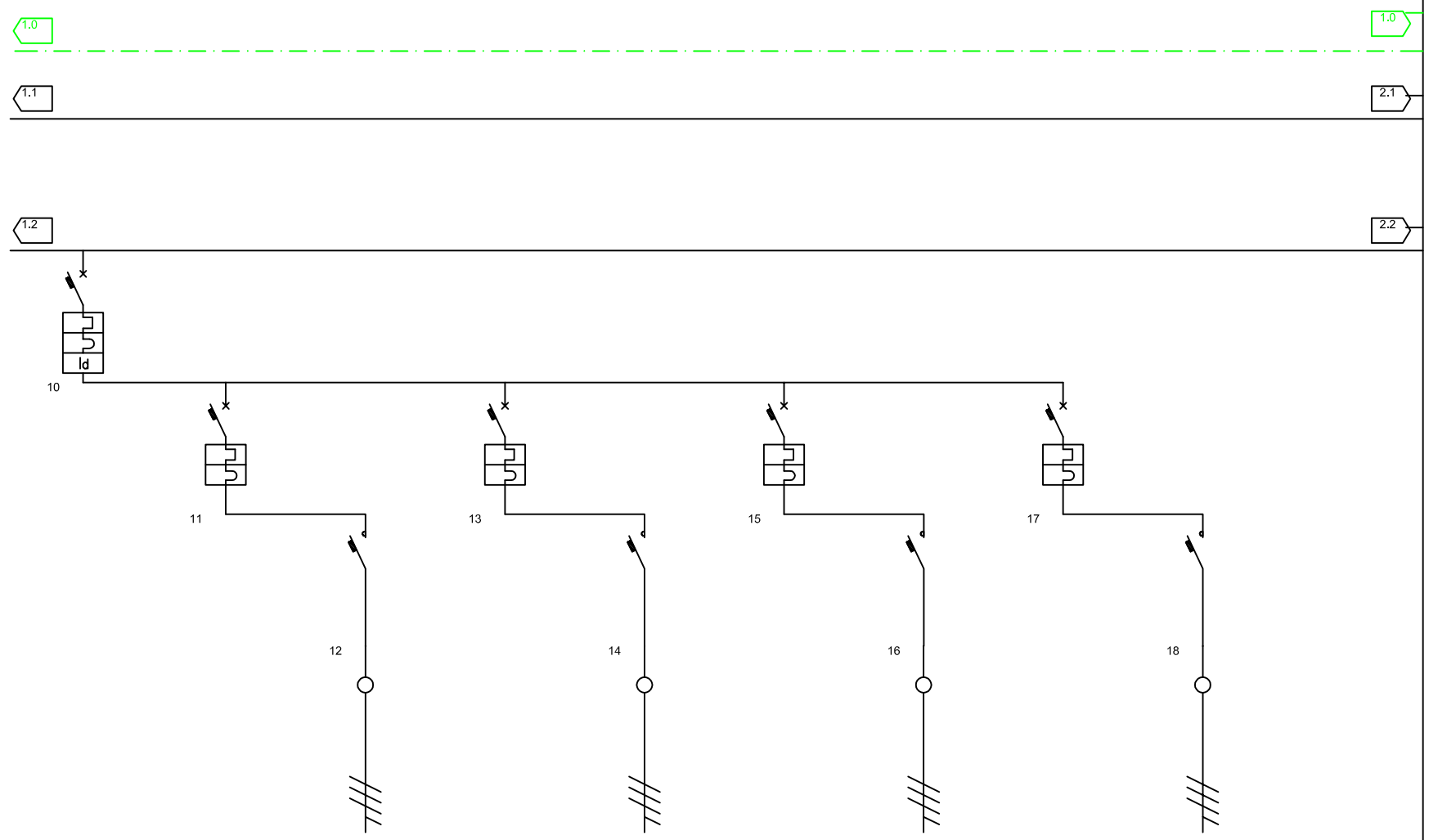

Descrizione linea	GENERALE LINK	LINK 1	contattore link 1	LINK 2	contattore link 2	LINK 3	contattore link 3	LINK 4	contattore link 4	
Fasi della linea	L1 L2 L3 N	L2 N	L2 N	L3 N	L3 N	L3 N	L3 N	L2 N	L2 N	
Potenza totale	17,180 kW	4,400 kW	4,400 kW	5,500 kW	5,500 kW	3,120 kW	3,120 kW	4,160 kW	4,160 kW	
Corrente di impiego Ib [A]	39,23	19,13	19,13	23,91	23,91	15,07	15,07	20,10	20,10	
Corrente nominale In [A]	40,00	20,00	20,00	25,00	24,00	20,00	20,00	25,00	24,00	
Potere d'interruzione [kA]	15,00	10,00		10,00		10,00		10,00		
Idiff [A] / Tdiff [s]	0,03 / 0,0									

INPS	UFFICIO TECNICO DIREZIONE REGIONALE TOSCANA	TAVOLA T/3/3
	I.N.P.S. SEDE DI GROSSETO via Trento, 44	
PROGETTO	PROGETTO: IMPIANTO DI CONDIZIONAMENTO PALAZZINA "C" DIREZIONE	Committente: Dir. Reg. Fabio VITALE Direttore Provinciale : Serenella LENSI Progettista: Geom. Giuseppe COSENZA Resp. U. P.: Arch. Tommaso IULIANI	SCALA:
Quadro Elettrico			Data: LUGLIO 2011
schema			Elaborazione grafica:

Progetto:
Q.E. CDZ pal C GR

Disegnato:
Geom. Giuseppe Cosenza

Coordinato:
P.I. E. Luigi Vanacore

N° di Disegno:

Tensione di esercizio:
400 / 230 [V]

Quadro:

Back Up:

Potere di Interruzione (PI):
Icn / Icu

PI degli apparecchi modulari:

Icc massima ai morsetti di entrata:

Data: 29/04/2011

Pagina: 3

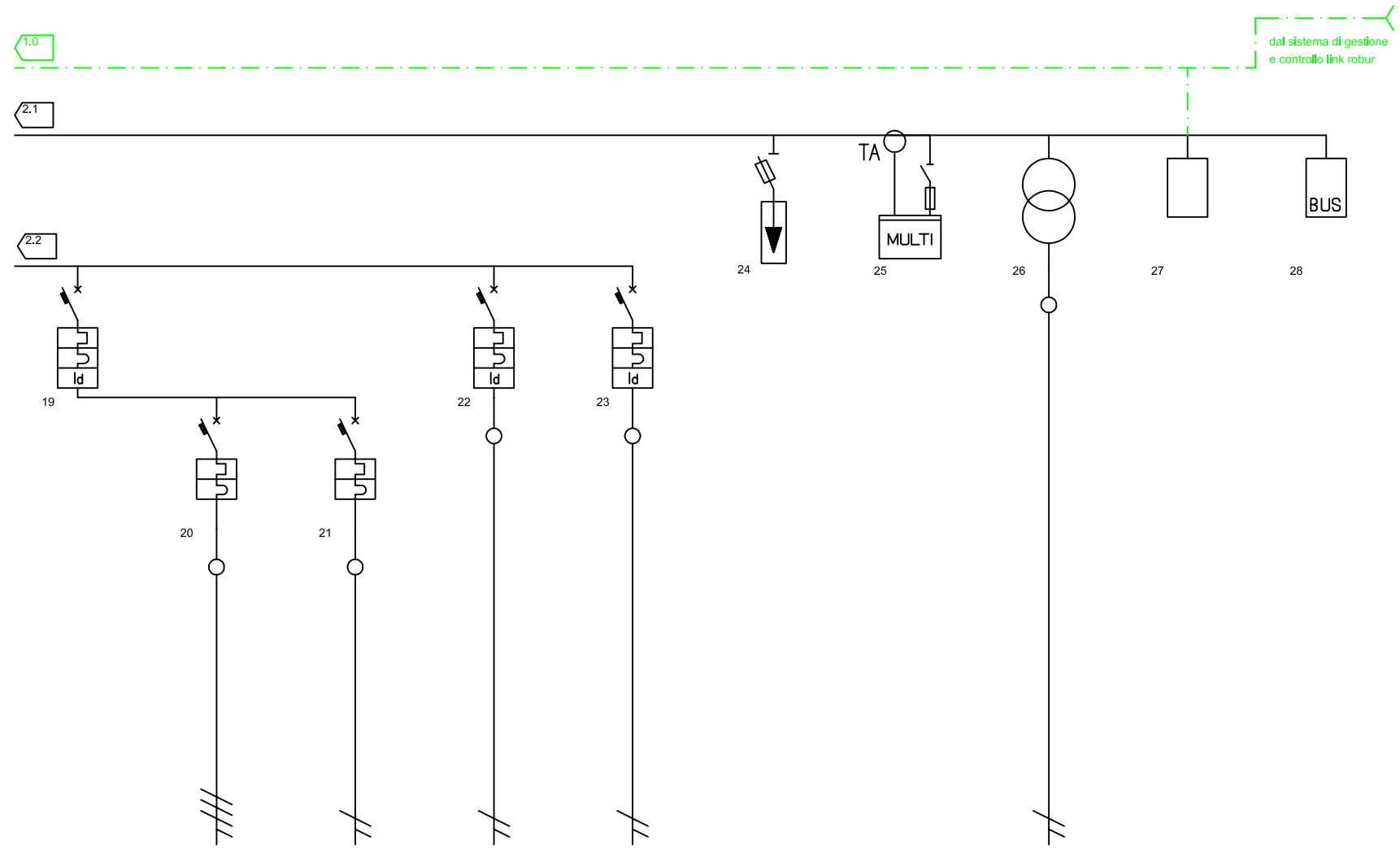

Descrizione linea	GENERALE PRESE	PRESA DI SERVIZIO	PRESA DI SERVIZIO	LUCI	LUCI EMERGENZA	SCARICATORI SOVRATENSIONE	STRUMENTI DI MISURA	Trasformatore 24V	PLC	WEB SERVER
Fasi della linea	L1 L2 L3 N	L1 L2 L3 N	L1 N	L2 N	L3 N	L1 L2 L3 N	L1 L2 L3 N	L1 N	L1 N	
Potenza totale	5,000 kW	3,000 kW	2,000 kW	0,500 kW	0,500 kW					
Corrente di impiego Ib [A]	4,34	1,45	2,90	2,42	2,42					
Corrente nominale In [A]	10,00	6,00	6,00	6,00	6,00					
Potere d'interruzione [kA]	10,00	10,00	10,00	10,00	10,00					
Idiff [A] / Tdiff [s]	0,03 / 0,0			0,03 / 0,0	0,03 / 0,0					