INPS

Via M. Gonzaga, 6 - 20123 - MILANO

Progetto :
vico 2 lotto

Disegnato :

Coordinato :

N° di Disegno :

Tensione di Esercizio :
400 / 230 [V]

Quadro :
3 - quadro via Venini piano terra amministrativi

Back Up
No

Potere di interruzione (PI)
Icn/Icu

Data : 15/11/2012

Pagina : 1

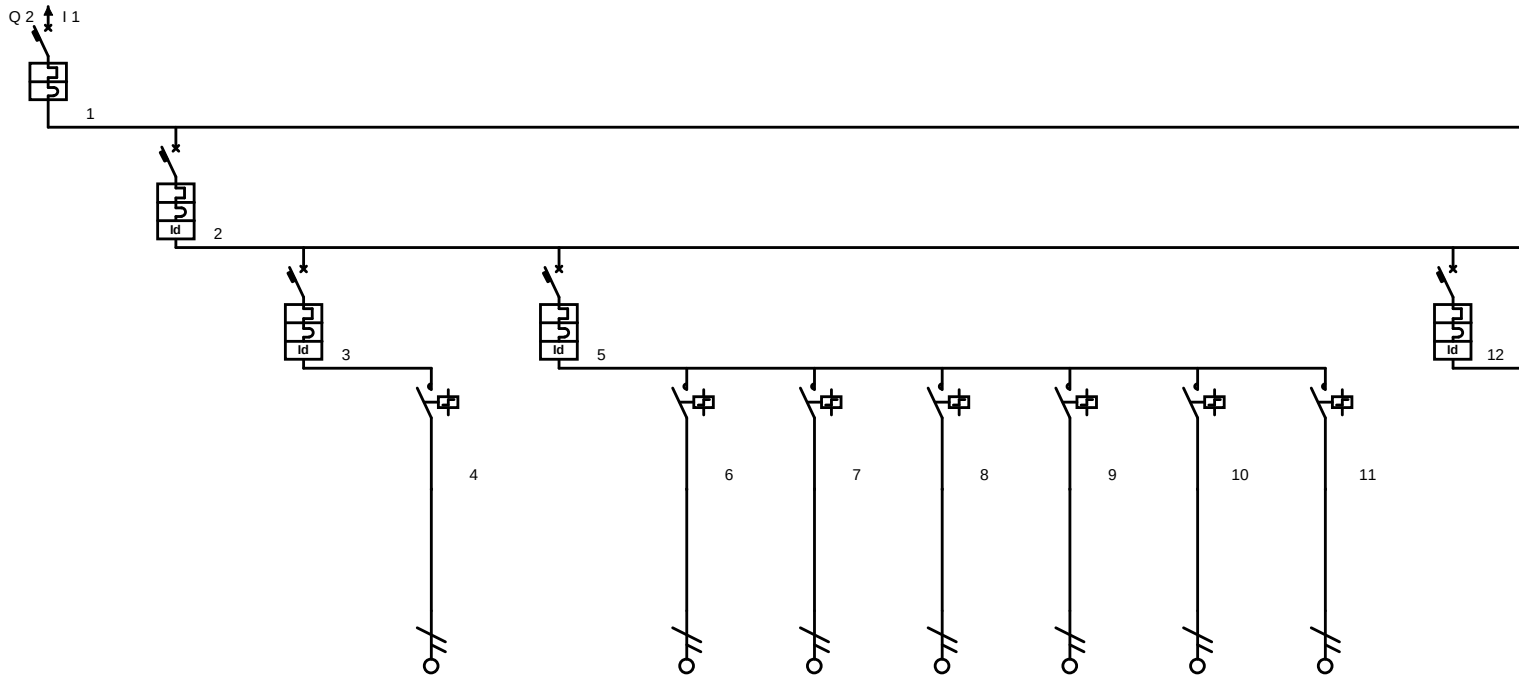

Descrizione linea		generale Luce	luce ufficio 41-49-52		luce corridoio e ingresso impiegati via Vico	accensione 1 - 50%	accensione - 50%	accensione 2 - 50%	accensione 2 - 50%	accensione 3 - 50%	accensione 3 - 50 %	luce ufficio 41 -42		
Fasi della linea	L1 L2 L3 N	L1 L2 L3 N	L1 N	L1 N	L1 N	L1 N	L1 N	L1 N	L1 N	L1 N	L1 N	L1 N		
Corrente di impiego Ib [A]														
Portata fase [A]				18		18	18	18	18	18	18			
Potere d'interruzione [KA]	16,0	16,0	6,0		6,0							6,0		
Poli	4	4	2	2	2	2	2	2	2	2	2	2		
Corrente nominale In [A]	125	40	16	16	16	16	16	16	16	16	16	16		
Idiff [A] / Tdiff [s]		0,50 / 0,30	0,03 / 0,00		0,03 / 0,00							0,03 / 0,00		
Moduli DIN	6,0	12,0	4,0	1,0	4,0	1,0	1,0	1,0	1,0	1,0	1,0	4,0		
Note														

INPS

Via M. Gonzaga, 6 - 20123 - MILANO

Progetto :
vico 2 lotto

Disegnato :

Coordinato :

N° di Disegno :

Tensione di Esercizio :
400 / 230 [V]

Quadro :
3 - quadro via Venini piano terra amministrativi

Back Up
No

Potere di interruzione (PI)
Icn/Icu

Data : 15/11/2012

Pagina : 2

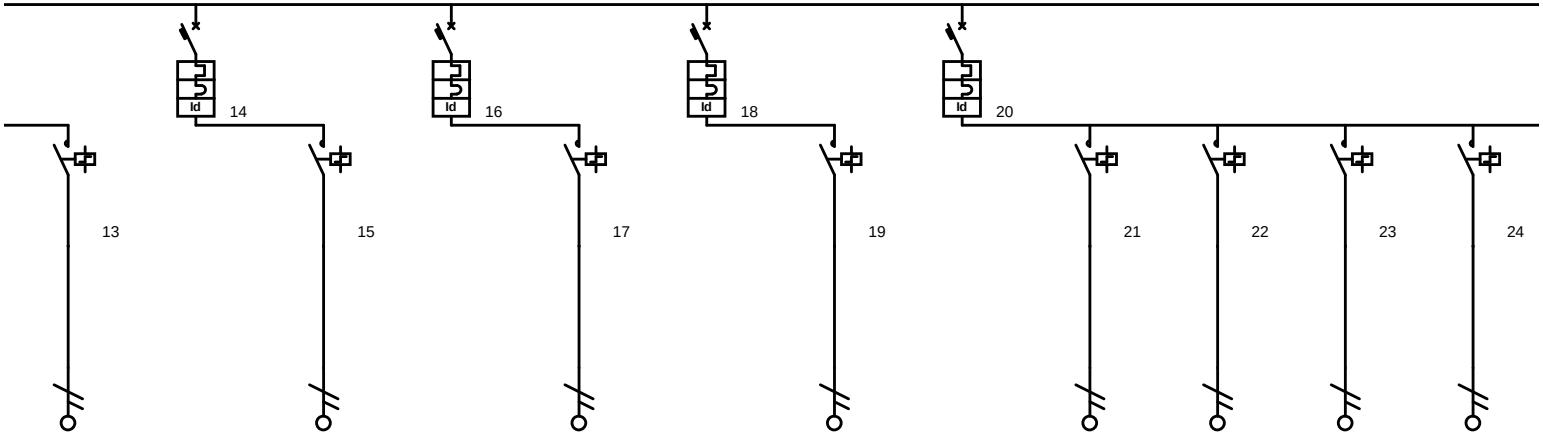

Descrizione linea		luce ufficio 53-54		luce ufficio 61 - 67		luce ufficio 69 - 71		luce corridoio e ingresso impiegati via Venino	accensione 1 - 50 %	accensione 1 - 50 %	accensione 2 - 50 %	accensione 2 - 50 %		
Fasi della linea	L1 N	L1 N	L1 N	L1 N	L1 N	L1 N	L1 N	L1 N	L1 N	L1 N	L1 N	L1 N		
Corrente di impiego Ib [A]														
Portata fase [A]	18		18		18		18		18	18	18	18		
Potere d'interruzione [KA]		6,0		6,0		6,0		6,0						
Poli	2	2	2	2	2	2	2	2	2	2	2	2		
Corrente nominale In [A]	16	16	16	16	16	16	16	16	16	16	16	16		
Idiff [A] / Tdiff [s]		0,03 / 0,00		0,03 / 0,00		0,03 / 0,00		0,03 / 0,00						
Moduli DIN	1,0	4,0	1,0	4,0	1,0	4,0	1,0	4,0	1,0	1,0	1,0	1,0		
Note														

INPS

Via M. Gonzaga, 6 - 20123 - MILANO

Progetto :
vico 2 lotto

Disegnato :

Coordinato :

N° di Disegno :

Tensione di Esercizio :
400 / 230 [V]

Quadro :
3 - quadro via Venini piano terra amministrativi

Back Up
No

Potere di interruzione (PI)
Icn/Icu

Data : 15/11/2012

Pagina : 3

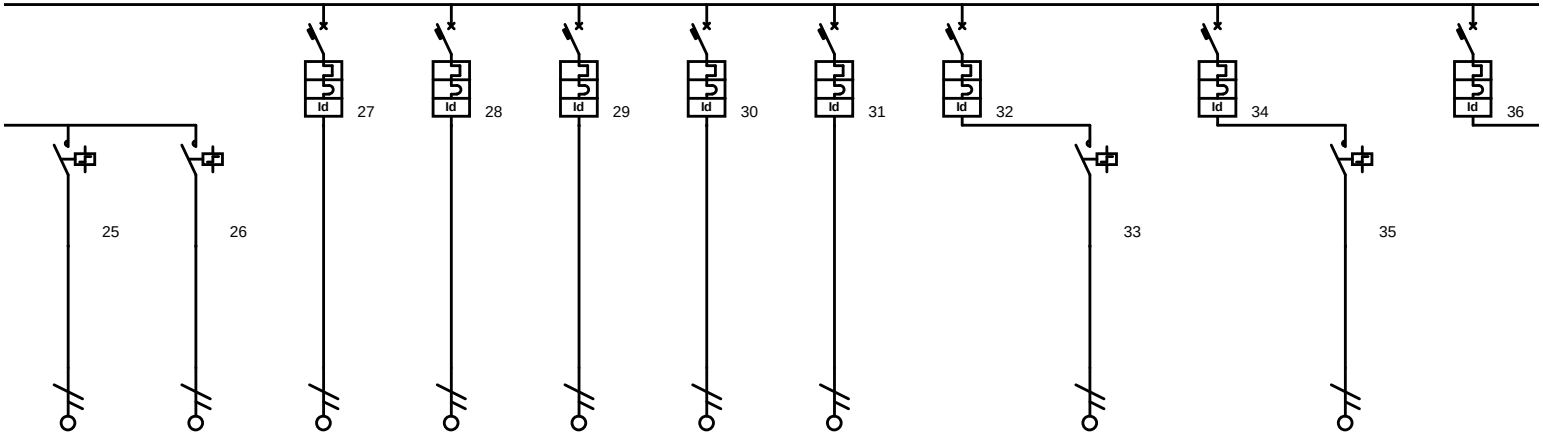

Descrizione linea	accensione 3 - 50%	accensione 2 - 50 %	illuminazione servizi Via VENINO	illuminazione servizi Via VICO	illuminazione locali tecnologici Via VICO	illuminazione locali tecnologici Via VENINO	illuminazione archivio di piano	illuminazione scala 1		illuminazione scala 2		illuminazione scala 3		
Fasi della linea	L1 N	L1 N	L2 N	L3 N	L1 N	L2 N	L3 N	L1 N	L1 N	L2 N	L2 N	L3 N		
Corrente di impiego Ib [A]														
Portata fase [A]	18	18	18	18	18	18	18		18		18			
Potere d'interruzione [KA]			6,0	6,0	6,0	6,0	6,0	6,0		6,0		6,0		
Poli	2	2	2	2	2	2	2	2	2	2	2	2		
Corrente nominale In [A]	16	16	16	16	16	16	16	16	16	16	16	16		
Idiff [A] / Tdiff [s]			0,03 / 0,00	0,03 / 0,00	0,03 / 0,00	0,03 / 0,00	0,03 / 0,00	0,03 / 0,00		0,03 / 0,00		0,03 / 0,00		
Moduli DIN	1,0	1,0	4,0	4,0	4,0	4,0	4,0	4,0	1,0	4,0	1,0	4,0		
Note														

INPS

Via M. Gonzaga, 6 - 20123 - MILANO

Progetto :
vico 2 lotto

Disegnato :

Coordinato :

N° di Disegno :

Tensione di Esercizio :
400 / 230 [V]

Quadro :
3 - quadro via Venini piano terra amministrativi

Back Up
No

Potere di interruzione (PI)
Icn/Icu

Data : 15/11/2012

Pagina : 4

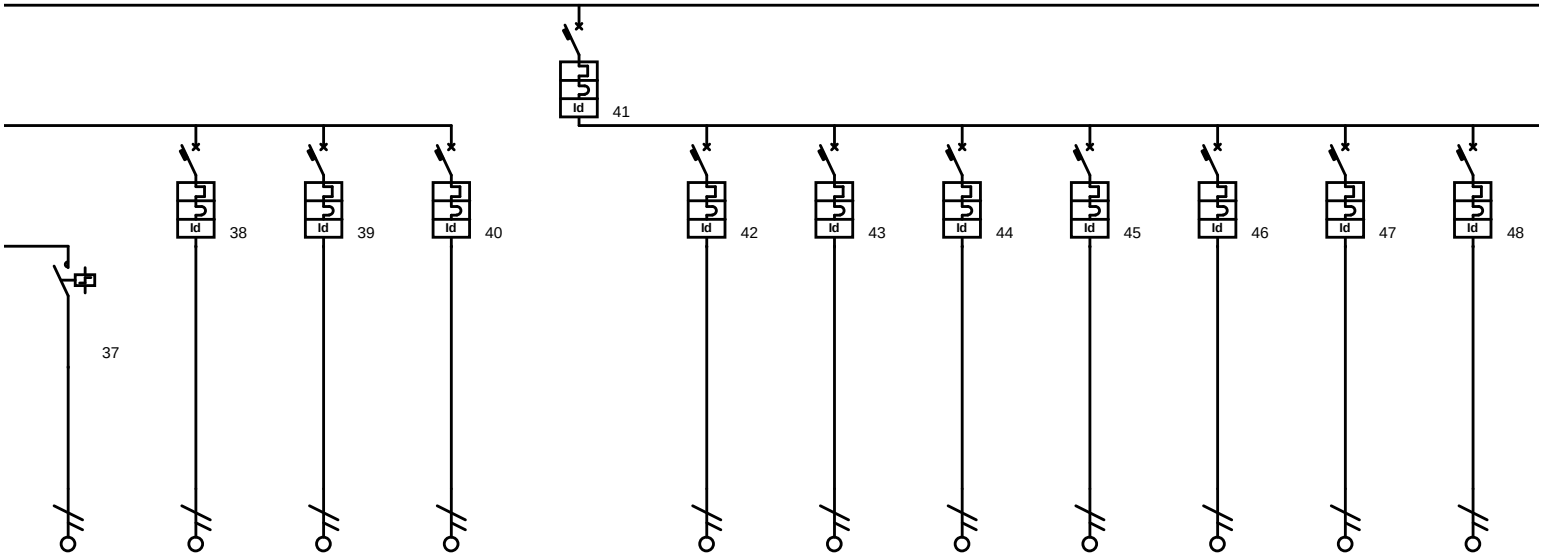

Descrizione linea		riserva	riserva	citofoni	Generale FM	prese ufficio 33	prese ufficio 34	prese ufficio 35	prese ufficio 41	prese ufficio 49	prese ufficio 53	prese ufficio 54		
Fasi della linea	L3 N	L1 N	L2 N	L3 N	L1 L2 L3 N	L3 N	L2 N	L1 N	L2 N	L3 N	L1 N	L2 N		
Corrente di impiego Ib [A]														
Portata fase [A]		18	18	18		18	18	18	18	18	18	18		
Potere d'interruzione [KA]		6,0	6,0	6,0		6,0	6,0	6,0	6,0	6,0	6,0	6,0		
Poli	2	2	2	2	4	2	2	2	2	2	2	2		
Corrente nominale In [A]	6	16	16	10	6	16	16	16	16	16	16	16		
Idiff [A] / Tdiff [s]		0,03 / 0,00	0,03 / 0,00	0,03 / 0,00	0,03 / 0,00	0,03 / 0,00	0,03 / 0,00	0,03 / 0,00	0,03 / 0,00	0,03 / 0,00	0,03 / 0,00	0,03 / 0,00		
Moduli DIN	N/A	4,0	4,0	4,0	N/A	4,0	4,0	4,0	4,0	4,0	4,0	4,0		
Note														

INPS
Via M. Gonzaga, 6 - 20123 - MILANO

Progetto :
vico 2 lotto

Disegnato :

Coordinato :

N° di Disegno :

Tensione di Esercizio :
400 / 230 [V]

Quadro :
3 - quadro via Venini piano terra amministrativi

Back Up
No

Potere di interruzione (PI)
Icn/Icu

Data : 15/11/2012

Pagina : 5

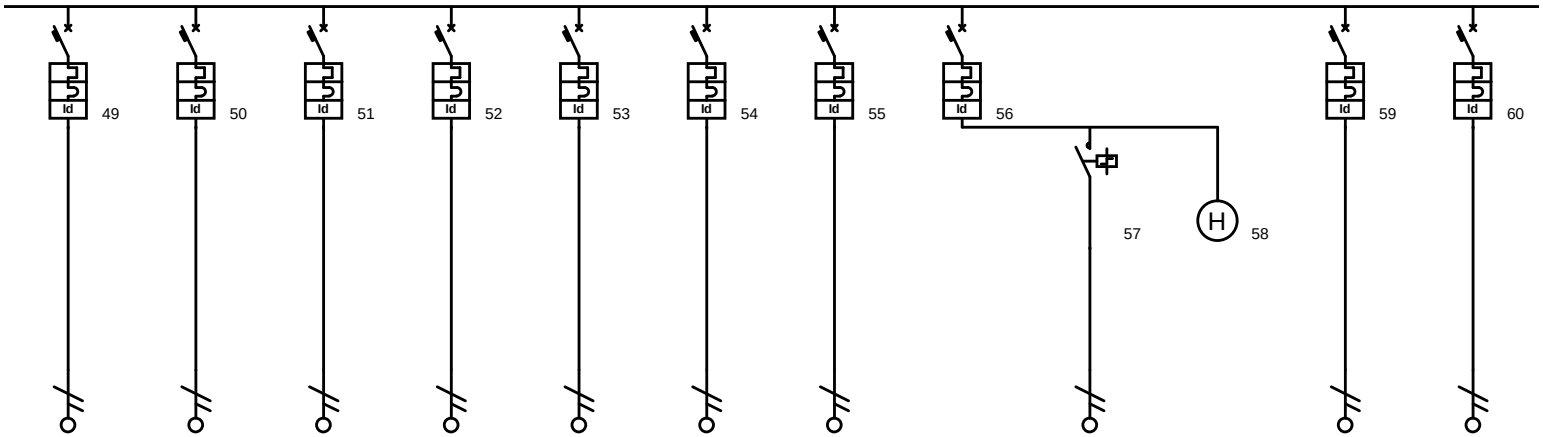

Descrizione linea	prese ufficio 61	prese ufficio 67	prese ufficio 69	prese ufficio 71	prese servizio via Vico	prese servizio via Venino	prese servizio via Pompilio	macchine CDZ		orologio giornaliero settimanale	riserva	riserva		
Fasi della linea	L3 N	L1 N	L2 N	L3 N	L1 N	L2 N	L3 N	L1 N	L1 N	L1 N	L1 N	L1 N		
Corrente di impiego Ib [A]														
Portata fase [A]	18	18	18	18	18	18	18		18		18	18		
Potere d'interruzione [KA]	6,0	6,0	6,0	6,0	6,0	6,0	6,0	6,0			6,0	6,0		
Poli	2	2	2	2	2	2	2	2	2	2	2	2		
Corrente nominale In [A]	16	16	16	16	16	16	16	16	16	6	16	16		
Idiff [A] / Tdiff [s]	0,03 / 0,00	0,03 / 0,00	0,03 / 0,00	0,03 / 0,00	0,03 / 0,00	0,03 / 0,00	0,03 / 0,00	0,03 / 0,00			0,03 / 0,00	0,03 / 0,00		
Moduli DIN	4,0	4,0	4,0	4,0	4,0	4,0	4,0	4,0	1,0	N/A	4,0	4,0		
Note														

INPS

Via M. Gonzaga, 6 - 20123 - MILANO

Progetto :
vico 2 lotto

Disegnato :

Coordinato :

N° di Disegno :

Tensione di Esercizio :
400 / 230 [V]

Quadro :
3 - quadro via Venini piano terra amministrativi

Back Up
No

Potere di interruzione (PI)
Icn/Icu

Data : 15/11/2012

Pagina : 6

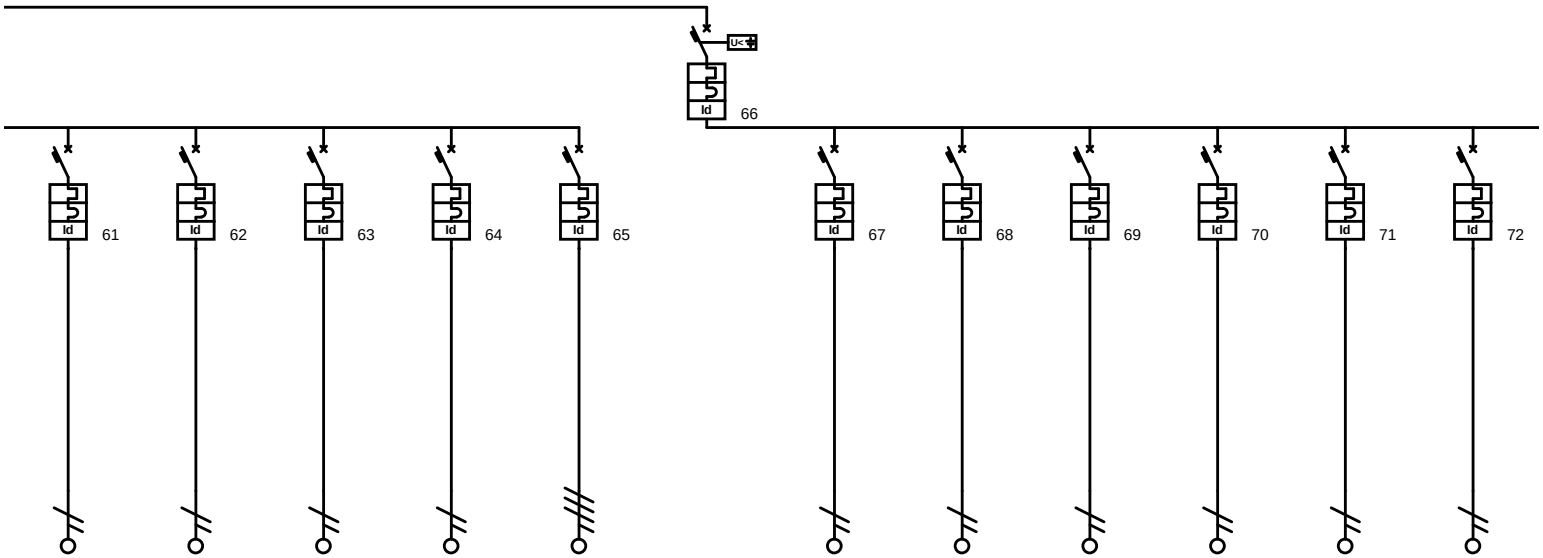

Descrizione linea	riserva	riserva	riserva	riserva	riserva	generale archivi	Filtro sovrapressione 1	Filtro sovrapressione 2	Filtro sovrapressione 3	Filtro sovrapressione 4	Filtro sovrapressione 5	Pompe sovrapressione		
Fasi della linea	L1 N	L2 N	L3 N	L1 N	L1 L2 L3 N	L1 L2 L3 N	L1 N	L2 N	L3 N	L1 N	L1 N	L1 N		
Corrente di impiego Ib [A]														
Portata fase [A]	18	18	18	18	16		18	18	18	18	18	18		
Potere d'interruzione [KA]	6,0	6,0	6,0	6,0	6,0	10,0	6,0	6,0	6,0	6,0	6,0	6,0		
Poli	2	2	2	2	4	4	2	2	2	2	2	2		
Corrente nominale In [A]	16	16	16	16	16	63	16	16	16	16	16	16		
Idiff [A] / Tdiff [s]	0,03 / 0,00	0,03 / 0,00	0,03 / 0,00	0,03 / 0,00	0,03 / 0,00	1,00 / 0,30	0,03 / 0,00	0,03 / 0,00	0,03 / 0,00	0,03 / 0,00	0,03 / 0,00	0,03 / 0,00		
Moduli DIN	4,0	4,0	4,0	4,0	4,0	12,0	4,0	4,0	4,0	4,0	4,0	4,0		
Note														

INPS

Via M. Gonzaga, 6 - 20123 - MILANO

Progetto :
vico 2 lotto

Disegnato :

Coordinato :

N° di Disegno :

Tensione di Esercizio :
400 / 230 [V]

Quadro :
3 - quadro via Venini piano terra amministrativi

Back Up
No

Potere di interruzione (PI)
Icn/Icu

Data : 15/11/2012

Pagina : 7

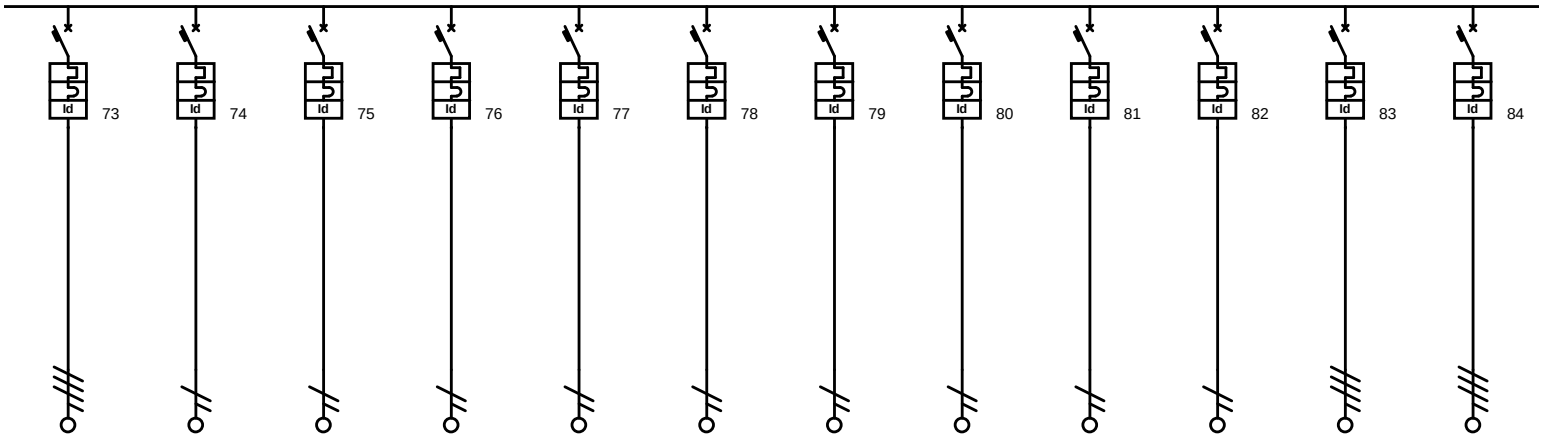

Descrizione linea	pompe sovrapressione riserva	archivio 1	archivio 2	archivio 3	archivio 4	archivio 5	archivio 6	archivio 7	luce emergenza archivi 1- 2- 3	luce emergenza archivi 4- 5	riserva	riserva		
Fasi della linea	L1 L2 L3 N	L1 N	L2 N	L3 N	L1 N	L2 N	L3 N	L1 N	L2 N	L3 N	L1 L2 L3 N	L1 L2 L3 N		
Corrente di impiego Ib [A]														
Portata fase [A]	16	18	18	18	18	18	18	18	18	18	16	16		
Potere d'interruzione [KA]	16,0	6,0	6,0	6,0	6,0	6,0	6,0	6,0	6,0	6,0	6,0	6,0		
Poli	4	2	2	2	2	2	2	2	2	2	4	4		
Corrente nominale In [A]	40	16	16	16	16	16	16	16	10	10	16	16		
Idiff [A] / Tdiff [s]	0,50 / 0,30	0,03 / 0,00	0,03 / 0,00	0,03 / 0,00	0,03 / 0,00	0,03 / 0,00	0,03 / 0,00	0,03 / 0,00	0,03 / 0,00	0,03 / 0,00	0,03 / 0,00	0,03 / 0,00		
Moduli DIN	12,0	4,0	4,0	4,0	4,0	4,0	4,0	4,0	4,0	4,0	4,0	4,0		
Note														

INPS

Via M. Gonzaga, 6 - 20123 - MILANO

Progetto :
vico 2 lotto

Disegnato :

Coordinato :

N° di Disegno :

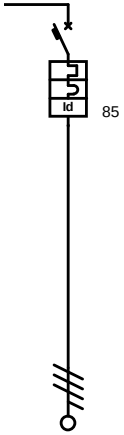

Tensione di Esercizio :
400 / 230 [V]

Quadro :
3 - quadro via Venini piano terra amministrativi

Back Up
No

Potere di interruzione (PI)
Icn/Icu

Data : 15/11/2012

Pagina : 8

Descrizione linea	riserva													
Fasi della linea	L1 L2 L3 N													
Corrente di impiego Ib [A]														
Portata fase [A]	16													
Potere d'interruzione [KA]	6,0													
Poli	4													
Corrente nominale In [A]	16													
Idiff [A] / Tdiff [s]	0,03 / 0,00													
Moduli DIN	4,0													
Note														