ISTITUTO NAZIONALE DELLA PREVIDENZA SOCIALE
Direzione Regionale Campania

Coordinamento Tecnico Edilizio

Napoli - via Medina, n. 61 tel. + 390817558193 fax +390817558085
http://www.inps.it - e-mail antonio.biancardi@inps.it

PROGETTO ESECUTIVO

IMPORTO COMPLESSIVO € 695.000,00

OGGETTO: INTERVENTI DI ADEGUAMENTO IMPIANTI ELETTRICI PER I LOCALI DELLA SEDE METROPOLITANA INPS DI VIA VIA FERRARIS a NAPOLI -

Allegato al progetto:

5 - Allegato 1 Quadro Elettrico Generale

LAVORI A CORPO e MISURA	euro
Importo esecuzione lavorazioni a base d'asta	€ 616.167,19
Oneri per l'attuazione dei piani di sicurezza	€ 13.347,04
Complessivo appalto	€ 629.514,23

Somme a disposizione dell'amministrazione per economie	€ 65.485,77

TOTALE PROGETTO	€ 695.000,00

Redatto da:
ing. Sabino De Simone
p.i. Antonio Rocco MIELE

Coordinatore Sic. Prog. Ed Esec. geom. Stefano NAPOLITANO

Il Responsabile Unico del procedimento
ing. Antonio BIANCARDI

Apparecchiature

Sigla	Descrizione	Quantità
3NW60021	FUSIBILE CILINDRICO 10,3X38 2A GG	15
3NW62301	FUSIBILE CILINDRICO 22X58 100A GG	3
3NW7023	BASE SEZ.X FUS. CILINDR.10X38 2P 32A 2UM	3
3NW7063	BASE SEZ.X FUS. CIL.10X38 3P+N 32A 3UM	3
3VL67801TF460AA0	NEW INT.AUT. VL800N 4X800A DIS ETU20	5
3VL94002AB00	AUX 2 HS N-SX-DX VL160X-400	3
3VL96004RH40	SBARRE PIATTE AT.PST 1CON=4PZ VL800 4P	4
3VL97004RH40	SBARRE PIATTE AT.PST 1CON=4PZ VL1250 4P	4
5SD74441	SCARICAT.COMB. CL.I+II 4P TT,TN-S 100K	3
5SV80016KK	RCM DIGITALE A TOR.SEP.1 CAN.TIPO A 3UM	1
5SV87060KK	TOROIDE CHIUSO 210MM X RCM 5SV80/2	3
5TE5800	LAMPADA SEGNAL. 230VCA 1 SPIA R. 5M 1UM	15
5TT61000Y	TRAFO DI CORRENTE AD ANELLO 1000/5A	12
7KM21120BA003AA0	PAC3200 (VERS. 220V AC)	4
	Materiale vario per adattamento quadro esistente	q.b.

Da Quadro:	
Partenza:	
Cavo [mm²]:	---
Lunghezza [m]:	---
Frequenza [Hz]:	50
Tensione [V]:	400
Polarita':	Quadripolare
Tipo morsetto:	
Numerazione morsetto:	

Dati barratura: 400/230V - 50Hz - Ik = 14,79 kA

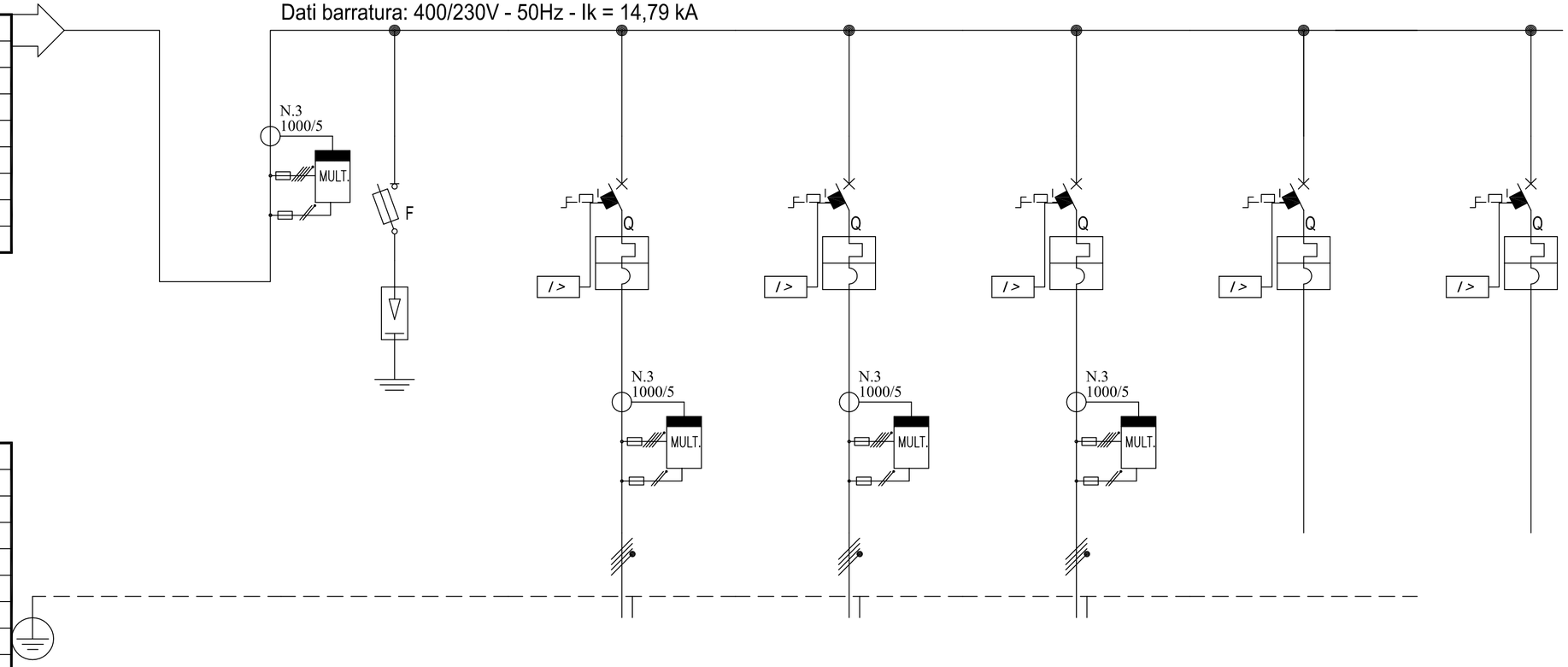

Sigla:	
Alimentazione:	
Icc Max [kA]:	14,801
Tens. Nomin. di impiego [V]:	400
Tens. Nomin. di isolam. [V]:	
Frequenza [Hz]:	50
Corrente ammissib. 1 s [kA]:	
Grado di protezione IP:	---
Codice:	

Sigla utenza							
Descrizione			Scaricatore di Sovratensione Classe I-II	Luce e FM Alimentazione Blindo Cavedio A	Luce e FM Alimentazione Blindo Cavedio B	Luce e FM Alimentazione Blindo Cavedio C	RISERVA	RISERVA
Potenza Contemporanea		[kW]	0	487	346	347	348	349
Corrente (Ib)		[A]	0	781	554	556	556	556
CosFi			---	0,9	0,9	0,9	0,9	0,9
Coeff. di Contemporaneita'		[%]	100	100	100	100	100	100
Schema Funzionale								
PROTEZIONE	Marca		SIEMENS	SIEMENS	SIEMENS	SIEMENS	SIEMENS	SIEMENS
	Modello		3NW6 Gr. 22x58	VL800.LSI.ETU.N.Reg	VL800.LSI.ETU.N.Reg	VL800.LSI.ETU.N.Reg	VL800.LSI.ETU.N.Reg	VL800.LSI.ETU.N.Reg
	Esecuzione							
	Im (max/min/reg)	[A]	---/---/500	6.400/480/6.400	6.400/480/6.400	6.400/480/6.400	6.400/480/6.400	6.400/480/6.400
	In (max/min/reg)	[A]	---/---/100	800/320/800	800/320/800	800/320/800	800/320/800	800/320/800
	Poli / Curva		4 x 100 / gL	4 x 800 / N.C.	4 x 800 / N.C.	4 x 800 / N.C.	4 x 800 / N.C.	4 x 800 / N.C.
	P.d.I.	[kA]	100	50	50	50	50	50
	I differenziale	[A]	---	---	---	---	---	---
Coeff. Utilizzazione Ku		[%]	100	100	100	100	100	100
Contattore Tipo								
NOTE								
LINEA	C.d.t Linea (con Ib)	[%]	0,01	0,47	0,44	0,55		
	Sigla		---	FTG10M1/N07G9-K PE	FTG10M1/N07G9-K PE	FTG10M1/N07G9-K PE		
	Lungh /L max Prot	[m]	0/---	25/95	35/95	45/95		
	Posa		143/3M13_/30/0	143/4U12_/30/0,6	143/4U12_/30/0,6	143/4U12_/30/0,6		
	Sezione	[mmq]	---	3(3x1x185)+(2x185)+(2PE185)	3(3x1x185)+(2x185)+(2PE185)	3(3x1x185)+(2x185)+(2PE185)		
	Portata (Iz)	[A]	---	918	918	918		

Nr.	Data	Descrizione	Dis.	Contr.

Data: 02/07/2012
Disegn.:
Contr.:
Visto:

Impianto: **Distribuzione primaria**
Sede INPS di Napoli Ferraris /Lucci

Note:

INPS Sede Regionale per la Campania Ufficio Tecnico

Quadro Generale - Elementi di modifica

QG

Nome File: U_QG_00001

Committente: **Sede Regionale INPS per la Campania**

Foglio: 1

Segue: 2

Nr. Disegno:

Da Quadro:	
Partenza:	
Cavo [mm²]:	---
Lunghezza [m]:	---
Frequenza [Hz]:	50
Tensione [V]:	400
Polarita':	Quadripolare
Tipo morsetto:	
Numerazione morsetto:	

DAL FG 1

AL FG 3

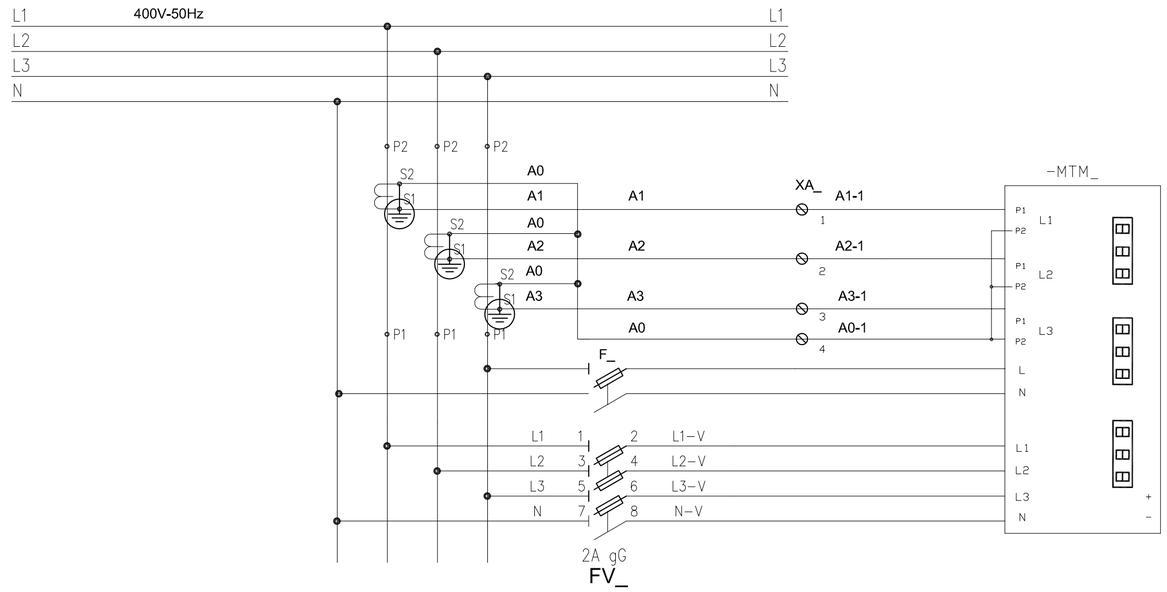

Sigla:	
Alimentazione:	
Icc Max [kA]:	14,801
Tens. Nomin. di impiego [V]:	400
Tens. Nomin. di isolam. [V]:	
Frequenza [Hz]:	50
Corrente ammissib. 1 s [kA]:	
Grado di protezione IP:	---
Codice:	

Sigla utenza		
Descrizione		
Potenza Contemporanea		[kW]
Corrente (Ib)		[A]
CosFi		
Coeff. di Contemporaneita'		[%]
Schema Funzionale		
PROTEZIONE	Marca	
	Modello	
	Esecuzione	
	Im (max/min/reg)	[A]
	In (max/min/reg)	[A]
	Poli / Curva	
	P.d.I.	[kA]
	I differenziale	[A]
Coeff. Utilizzazione Ku		[%]
Contattore Tipo		
NOTE		
LINEA	C.d.t Linea (con Ib)	[%]
	Sigla	
	Lungh /L max Prot	[m]
	Posa	
	Sezione	[mmq]
	Portata (Iz)	[A]

Nr.	Data	Descrizione	Dis.	Contr.

Data: 02/07/2012

Disegn.:

Contr.:

Visto:

Impianto: **Distribuzione primaria**

Sede INPS di Napoli Ferraris /Lucci

Note:

INPS Sede Regionale per la Campania Ufficio Tecnico

Quadro Generale - Elementi di modifica - Schema tipico collegamento multimetro

QG

Nome File: U_QG_00002

Committente: **Sede Regionale INPS per la Campania**

Foglio: 2

Segue: 2

Nr. Disegno: