INPS

Istituto Nazionale della Previdenza Sociale

Direzione Generale
00144 Roma, via Ciro il Grande 21

Direzione Centrale Risorse Strumentali
Coordinamento Generale Tecnico Edilizio

APPALTO

EDIFICIO GRATTACIELO
via Ciro il Grande, 21– ROMA–
PROGETTO DI MANUTENZIONE INTERNA DEL SETTIMO PIANO

Progetto esecutivo
Quadro Elettrico Alto Sinistro 7° Piano
Schema unifilare di potenza

Tavola:
QE 2

Rapporto:
Adatta

Responsabile unico del procedimento: ing. Paolo Poscia

Progetto Impianto Elettrico: p.i. Giovanni Russo

Grafica esecutiva: p.i. Giovanni Russo

Direzione dei Lavori: arch. Francesca r. Targia

Data:
Giugno 2014

Aggiornamenti:

Codice Appalto:

Firmato digitalmente da
Giovanni Russo
CN = Russo Giovanni
O = non presente
C = IT

CONDUTTORI ATTIVI	FREQ.	TENSIONE	SISTEMA	CORRENTE DI C.TO C.TO	CORRENTE NOM. SBARRE
3FN	50Hz	230/400V	TNS	40kA	4000A
TEN. AUSILIARIA		230V	AC ● DC		

APPARECCHIATURA

TIPO	NORMA CEI DI RIFERIMENTO	INVOLUCRO	GRADO (IP) DI PROTEZIONE Esterno	Interno
*	614391-2	Metallico	IP31	IPXXB

FORMA DI SEGREGAZIONE:	1	2a	2b	3a	3b	4a	4b
	□	□	■	□	□	□	□

MORSETTERIE

TIPO	INGRESSO	MORSETTIERA RIPARTIZIONE FASI	USCITA	CIRCUITI AUX	COMANDI
DIN	*	A più vie con morsetti a molla	Si	Si	Si

NOTE L'ingresso cavi è previsto dall'alto, e dovrà essere cablato direttamente sul IMS generale il suddetto cavo non dovrà transitare all'interno delle canaline contenenti le morsettiere.
Tutte le apparecchiature installate dovranno essere visibili e facilmente ragiungibili.
La carpenteria dovrà prevedere le canaline laterali di larghezza minima 300mm, nella quale saranno alloggiate tutte le morsettiere e la barra di terra dello scomparto.
Tutti i cablaggi degli ausiliari, dei servizi e della comunicazione dovranno essere riportati in morsettiere, differenti da quella di potenza.
Le sezioni di illuminazione e forza motrice e condizionamento oltre alle apparecchiature di riserva dovranno avere lo spazio per alloggiare apparecchiature future pari a 20 moduli .

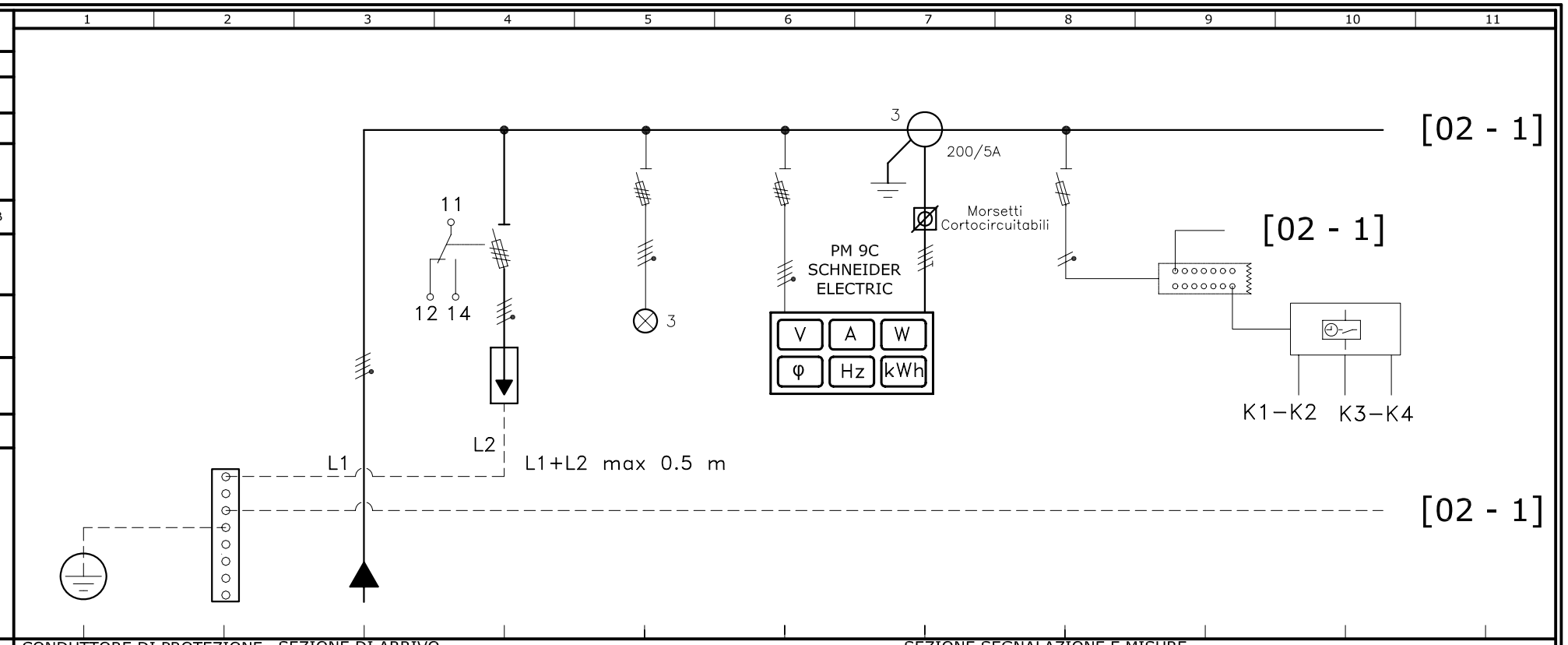

PANNELLO / SEZIONE / SCOMPARTO	CONDUTTORE DI PROTEZIONE	SEZIONE DI ARRIVO				SEZIONE SEGNALAZIONE E MISURE					
NUMERO CIRCUITO e/o SIGLA		L1L2L3N	L1L2L3N	L1L2L3N	L1L2L3N	L1L2L3 PE	L1N	L1N			
FORMAZIONE CIRCUITO (CONDUTTORI ATTIVI)											
DATI UTENZA — DESCRIZIONE UTENZA	Conduttore di Protezione	Barra di Terra del Quadro	Arrivo Linea dal Sub QEG n°5 Sezione FM	Protezione dalle Sovratensioni	Lampade di Presenza Tensione	Voltmetriche	Amperometriche	Alimentazione Circuiti Ausiliari	Morsettiera di Ripartizione per ausiliari	Orologio Programmatore	
POTENZA INSTALLATA / POTENZA UTILE kW kVA											
CORRENTE DI IMPIEGO (Ib) A											
FATTORE DI POTENZA COS φ											
FATTORE DI CONTEMPORANEITA' Kc											
INTERRUTTORE — COSTRUTTORE											
TIPO/MODELLO				Int. Man. Por.Fus.	Portafusibili	Portafusibili		Portafusibili			
ESECUZIONE/VERSIONE				Modulare	Modulare	Modulare	Modulare	Modulare			
CORRENTE NOMINALE (In) A				4	3	3+N	3	1+N			
NUMERO DEI POLI											
SGANCIATORE TERMICO (Ith) A											
SGANCIATORE MAGNETICO (Im) A											
CORRENTE NOMINALE FUSIBILI A				63	2	2	2	16			
POTERE DI INTERRUZIONE (Icn) - CEI EN 60898 (CEI 23-3)											
POTERE DI INTERRUZIONE (Icu) - CEI EN 60497-2 kA											
POTERE DI INTERRUZIONE (Ics) % Icu											
CURVA CARATTERISTICA DI INTERVENTO											
DISPOSITIVO DI PROTEZIONE DIFFERENZIALE TIPO											
CORRENTE DIFFERENZIALE DI INTERVENTO NOMINALE — FISSA A											
REGOLABILE A.....A											
TEMPO DI INTERVENTO — ISTANTANEO											
SELETTIVO											
REGOLABILE ▲ t (s)											
CONTATTORE — CATEGORIA DI IMPIEGO											
CORRENTE NOMINALE DI IMPIEGO (Ie) A											
CONTATTI AUSILIARI (numero e tipo)											
RELE' TER. — CAMPO DI REGOLAZIONE A.....A											
CONTATTI AUSILIARI (numero e tipo)											
ALTRI COMP. — TIPO				SPD Classe II						4 Canali	
POTENZA				8/20 µs							
PARAMETRI ELETTRICI										16A	
TRAFO — TIPO											
POTENZA kVA											
RAPPORTO DI TRASFORMAZIONE											
CABL. Q.E. — TIPO CONDUTTORI E/O SBARRE				N07G9-K	N07G9-K	N07G9-K	N07G9-K	N07G9-K		N07G9-K	
SEZIONE CONDUTTORI e/o SBARRE mm^2				4(1x16)	1.5	1.5	4	4		1.5	
SEZIONE MORSETTI mm					2.5	2.5	4			2.5	
CONDUTTURE — TIPO CAVO O CONDUTTORI mm^2	N07V-K		FG7OM1								
SEZIONE CONDUTTORI DI FASE mm^2			3X70								
SEZIONE CONDUTTORI DI NEUTRO mm^2			1X35								
SEZIONE CONDUTTORI DI PROTEZIONE mm^2	1G70										
LUNGHEZZA m											
PORTATA IN REGIME PERMANENTE (Iz) A											
PORTATA CAVO IN BASE ALLA POSA (I0) A											
COEFF. DI RIDUZIONE DEL CAVO Kr											
CADUTA DI TENSIONE %											
TIPO DI POSA											
CONTENITORE — TIPO mm											
DIMENSIONI											

SIGLA QUADRO	DISEGNO N.RO	REV	DATA	FOGLIO	SEGUE
Q.E-AS 7° PIANO		A		01/10	02

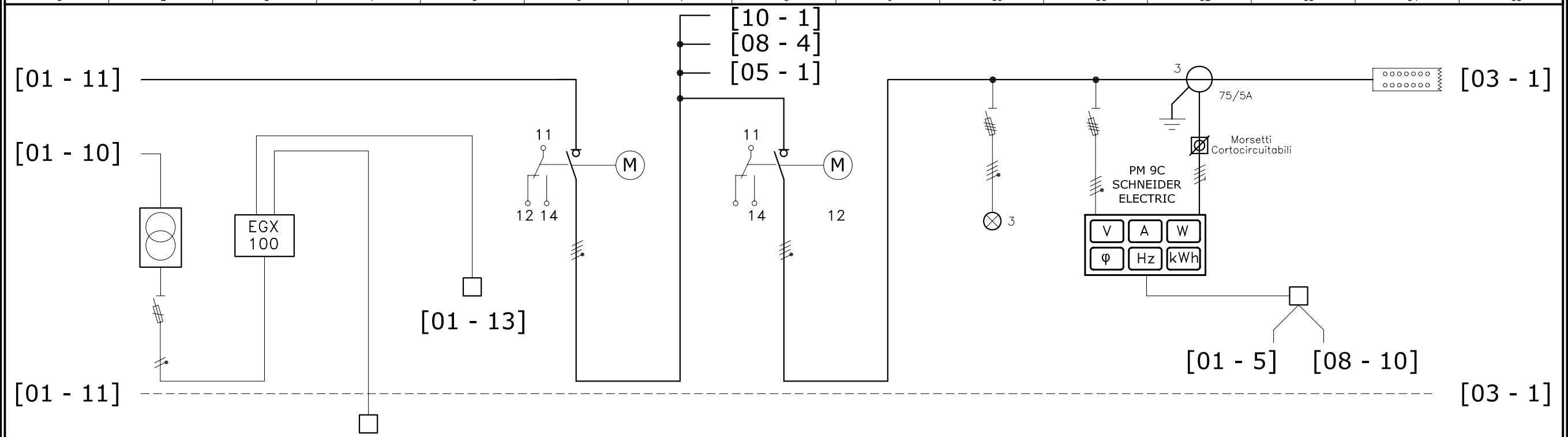

SEZIONE SEGNALAZIONE E MISURE					SEZIONE GENERALE		SEZIONE ILLUMINAZIONE			SEZIONE SEGNALAZIONE E MISURE			SEZIONE RIPARTIZIONE FASI	
					L1L2L3N	L1L2L3N	L1L2L3N			L1L2L3N	L1L2L3 PE		L1L2L3N	
			Alla Presa di Rete RJ45	Sistema di monitoraggio dell'Energia	Sezionamento Generale		Sezionamento Generale Illuminazione		Lampade di Presenza Tensione	Voltmetriche	Amperometriche	Sistema di monitoraggio dell'Energia	Morsettiera di Ripartizione Fasi	
	Portafusibili Modulare 1+N				IMS Motorizzato Scatolato 160 4		IMS Motorizzato Scatolato 63 4		Portafusibili Modulare 3	Portafusibili Modulare 3+N	Modulare 3			
	2								2	2	2			
													Morsetti a molla * 40A	
	Alimentatore 3A 220/24VCC			Belden AWG22 2P+Sch. 9841/42										
	N07G9-K 1.5	N07G9-K 1.5	UTP LSZH 4cp 24 AWG		Sbarre Cu 20x5	Sbarre Cu 20x5	N07G9-K 25		N07G9-K 1.5 2.5	N07G9-K 1.5 2.5	N07G9-K 4 4	Belden AWG22 2P+Sch. 9841/42	N07G9-K 25	

BASE :	NOTE :	SIGLA QUADRO	DISEGNO N.RO	REV	DATA	FOGLIO	SEGUE
		Q.E-AS 7° PIANO		A		02/10	03

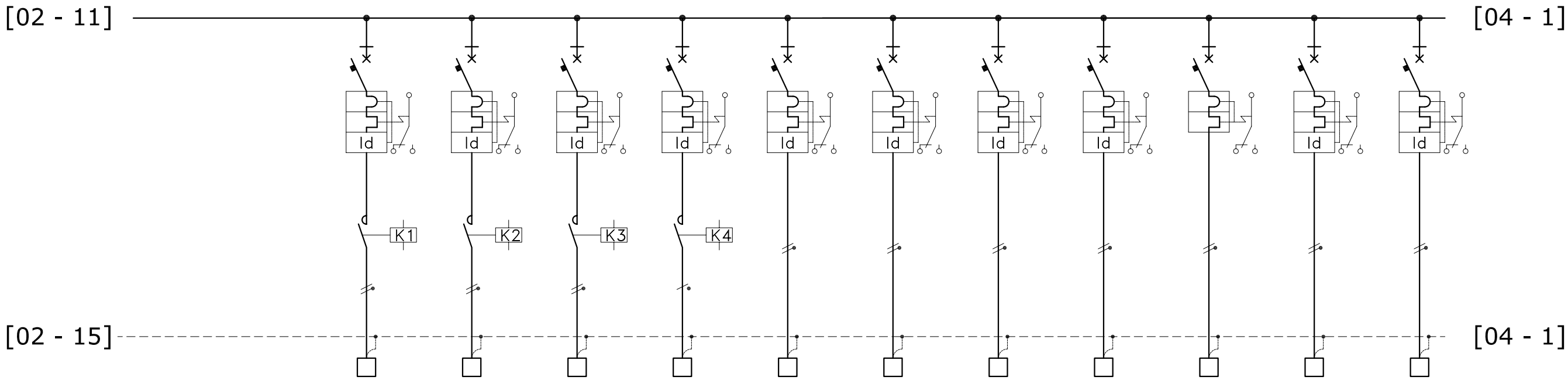

SEZIONE ILLUMINAZIONE CIRCUITI TERMINALI MONOFASE

L1N	L2N	L3N	L1N	L2N	L3N	L1N	L2N	L3N	L1N	L2N	
L.1	L.2	L.3	L.4	L.5	L.6	L.7	L.8	L.9	L.10	L.11	
Illuminazione Corridoio 1 Circuito LC1	Illuminazione Corridoio 1 Circuito LC2	Illuminazione Corridoio 1 Circuito LC3	Illuminazione Corridoio 1 Circuito LC4	Illuminazione Circuito Locale QE	Illuminazione Circuito Locale Tecnico	Illuminazione Servizi Donne e Disabili	Illuminazione Servizi Uomini	Illuminazione Sistema di Gestione dell'Illuminazione	Circuito Illuminazione Uff. 0740	Circuito Illuminazione Uff. 0738-0736	
0,40	0,39	0,39	0,25	0,11	0,07	0,15	0,15	0.1	0,8	0,8	
Magn.Ter.Dif. Modulare	Magn.Ter.Dif. Modulare	Magn.Ter.Dif. Modulare	Magn.Ter.Dif. Modulare	Magn.Ter.Dif. Modulare	Magn.Ter.Dif. Modulare	Magn.Ter.Dif. Modulare	Magn.Ter.Dif. Modulare	Magneto Termico Modulare	Magn.Ter.Dif. Modulare	Magn.Ter.Dif. Modulare	
10	10	10	10	10	10	10	10	10	10	10	
2	2	2	2	2	2	2	2	2	2	2	
10	10	10	10	10	10	10	10	10	10	10	
75%	75%	75%	75%	75%	75%	75%	75%	75%	75%	75%	
C	C	C	C	C	C	C	C	C	C	C	
A	A	A	A	AC	AC	AC	AC		A	A	
0,3	0,3	0,3	0,3	0,03	0,03	0,03	0,03		0,3	0,3	
*	*	*	*	*	*	*	*		*	*	
AC7a	AC7a	AC7a	AC7a								
16	16	16	16								
1NA+1NC	1NA+1NC	1NA+1NC	1NA+1NC								
N07G9-K	N07G9-K	N07G9-K	N07G9-K	N07G9-K	N07G9-K	N07G9-K	N07G9-K	N07G9-K	N07G9-K	N07G9-K	
1,5	1,5	1,5	1,5	1,5	1,5	1,5	1,5	1,5	1,5	1,5	
2,5	2,5	2,5	2,5	2,5	2,5	2,5	2,5	2,5	2,5	2,5	
FG7OM1	FG7OM1	FG7OM1	FG7OM1	FG7OM1	FG7OM1	FG7OM1	FG7OM1	FG7OM1	FG7OM1	FG7OM1	
3G1,5	3G1,5	3G1,5	3G1,5	3G1,5	3G1,5	3G1,5	3G1,5	3G1,5	3G1,5	3G1,5	

BASE :	NOTE :	SIGLA QUADRO	Q.E-AS 7° PIANO	DISEGNO N.RO	REV	DATA	FOGLIO	SEGUE
					A		03/10	04

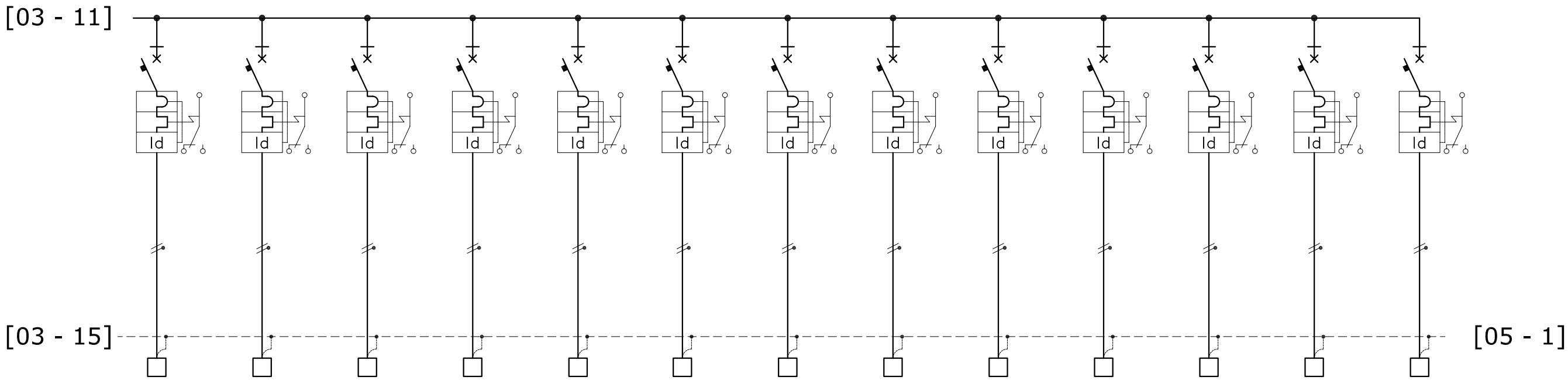

SEZIONE ILLUMINAZIONE CIRCUITI TERMINALI MONOFASE

L3N	L1N	L2N	L3N	L1N	L2N	L3N	L1N	L2N	L3N	L1N	L2N	L3N	
L.12	L.13	L.14	L.15	L.16	L.17	L.18	L.19	L.20	L.21	L.22	L.23	L.24	
Circuito Illuminazione Uff. 0734-0732	Circuito Illuminazione Uff. 0730-0728	Circuito Illuminazione Uff. 0726-0724a-0724	Circuito Illuminazione Uff. 0702-0704a-0704	Circuito Illuminazione Uff. 0708-0706	Circuito Illuminazione Uff. 0710-0712	Circuito Illuminazione Uff. 0714-0716	Circuito Illuminazione Uff. 0720-0718	Disponibile	Disponibile	Disponibile	Disponibile	Disponibile	
0,8	0,8	0,8	0,8	0,8	0,8	0,65	0,8						
Magn.Ter.Dif. Modulare	Magn.Ter.Dif. Modulare	Magn.Ter.Dif. Modulare	Magn.Ter.Dif. Modulare	Magn.Ter.Dif. Modulare	Magn.Ter.Dif. Modulare	Magn.Ter.Dif. Modulare	Magn.Ter.Dif. Modulare	Magn.Ter.Dif. Modulare	Magn.Ter.Dif. Modulare	Magn.Ter.Dif. Modulare	Magn.Ter.Dif. Modulare	Modulare	
10	10	10	10	10	10	10	10	10	10	10	10	10	
2	2	2	2	2	2	2	2	2	2	2	2	2	
10	10	10	10	10	10	10	10	10	10	10	10	10	
75%	75%	75%	75%	75%	75%	75%	75%	75%	75%	75%	75%	75%	
C	C	C	C	C	C	C	C	C	C	C	C	C	
A	A	A	A	A	A	A	A	A	A	A	A	A	
0,3	0,3	0,3	0,3	0,3	0,3	0,3	0,3	0,3	0,3	0,3	0,3	0,3	
*	*	*	*	*	*	*	*	*	*	*	*	*	
N07G9-K	N07G9-K	N07G9-K	N07G9-K	N07G9-K	N07G9-K	N07G9-K	N07G9-K	N07G9-K	N07G9-K	N07G9-K	N07G9-K	N07G9-K	
1,5	1,5	1,5	1,5	1,5	1,5	1,5	1,5	1,5	1,5	1,5	1,5	1,5	
2,5	2,5	2,5	2,5	2,5	2,5	2,5	2,5	2,5	2,5	2,5	2,5	2,5	
FG7OM1	FG7OM1	FG7OM1	FG7OM1	FG7OM1	FG7OM1	FG7OM1	FG7OM1						
3G1,5	3G1,5	3G1,5	3G1,5	3G1,5	3G1,5	3G1,5	3G1,5						

BASE :	NOTE :	SIGLA QUADRO Q.E-AS 7° PIANO	DISEGNO N.RO	REV A	DATA	FOGLIO 04/10	SEGUE 05

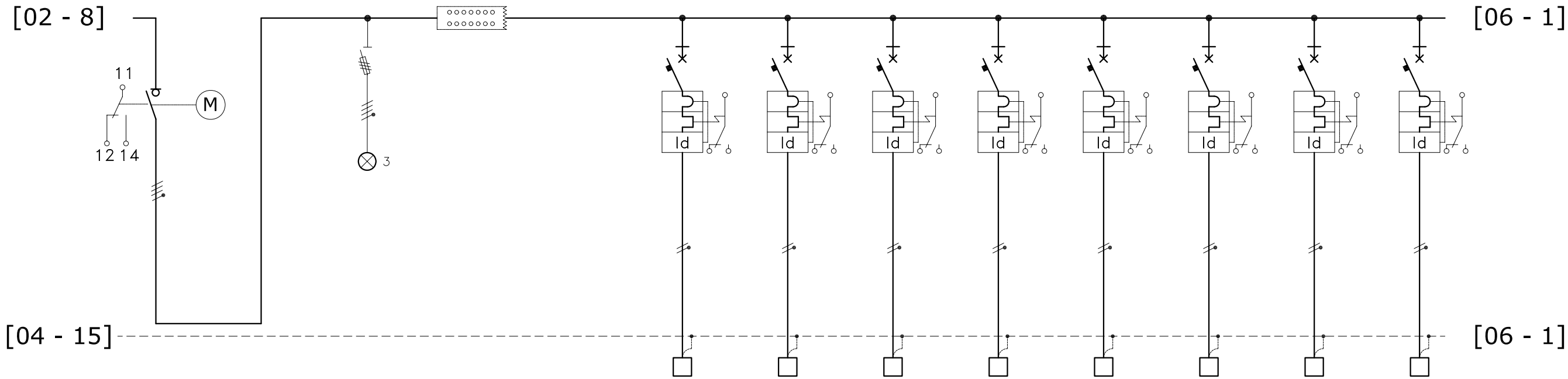

	SEZIONE FORZA MOTRICE		SEZIONE RIPARTIZIONE FASI			SEZIONE FM CIRCUITI TERMINALI MONOFASE							
	L1L2L3N			L1L2L3N		L1N	L2N	L3N	L1N	L2N	L3N	L1N	L2N
						FM.1	FM.2	FM.3	FM.4	FM.5	FM.6	FM.7	FM.8
	Sezionamento Generale Forza Motrice		Lampade di Presenza Tensione	Morsettiera di Ripartizione Fasi con morsetti a molla		Forza Motrice Circuito Locale Tecnico	Forza Motrice Servizi Donne	Forza Motrice Servizi Uomini	Forza Motrice Servizi Disabili	Alimentazione Prese di Servizio Corridoi Circuito P.S.C.1	Alimentazione Prese di Servizio Corridoi Circuito P.S.C.2	Alimentazione Prese di Servizio Uffici Circuito P.S.U.1	Alimentazione Prese di Servizio Uffici Circuito P.S.U.2
										2,2	2,2	2,2	2,2
	Scatolato		Portafusibili Modulare			Magn.Ter.Dif. Modulare	Magn.Ter.Dif. Modulare	Magn.Ter.Dif. Modulare	Magn.Ter.Dif. Modulare	Magn.Ter.Dif. Modulare	Magn.Ter.Dif. Modulare	Magn.Ter.Dif. Modulare	Magn.Ter.Dif. Modulare
	125		3			16	16	16	16	16	16	16	16
	4					2	2	2	2	2	2	2	2
			2										
						10	10	10	10	10	10	10	10
						75%	75%	75%	75%	75%	75%	75%	75%
						C	C	C	C	C	C	C	C
						AC	AC	AC	AC	AC	AC	AC	AC
						0,03	0,03	0,03	0,03	0,03	0,03	0,03	0,03
						*	*	*	*	*	*	*	*
				Morsetti a molla * 125A									
	Sbarre Cu 20x5	N07G9-K 25	N07G9-K 1.5 2.5	N07G9-K 25		N07G9-K 2,5 4	N07G9-K 2,5 4	N07G9-K 2,5 4	N07G9-K 2,5 4	N07G9-K 2,5 4	N07G9-K 2,5 4	N07G9-K 2,5 4	N07G9-K 2,5 4
						FG7OM1 3G4	FG7OM1 3G4	FG7OM1 3G4	FG7OM1 3G4	FG7OM1 3G4	FG7OM1 3G4	FG7OM1 3G4	FG7OM1 3G4

BASE :	NOTE :	SIGLA QUADRO Q.E-AS 7° PIANO	DISEGNO N.RO	REV A	DATA	FOGLIO 05/10	SEGUE 06

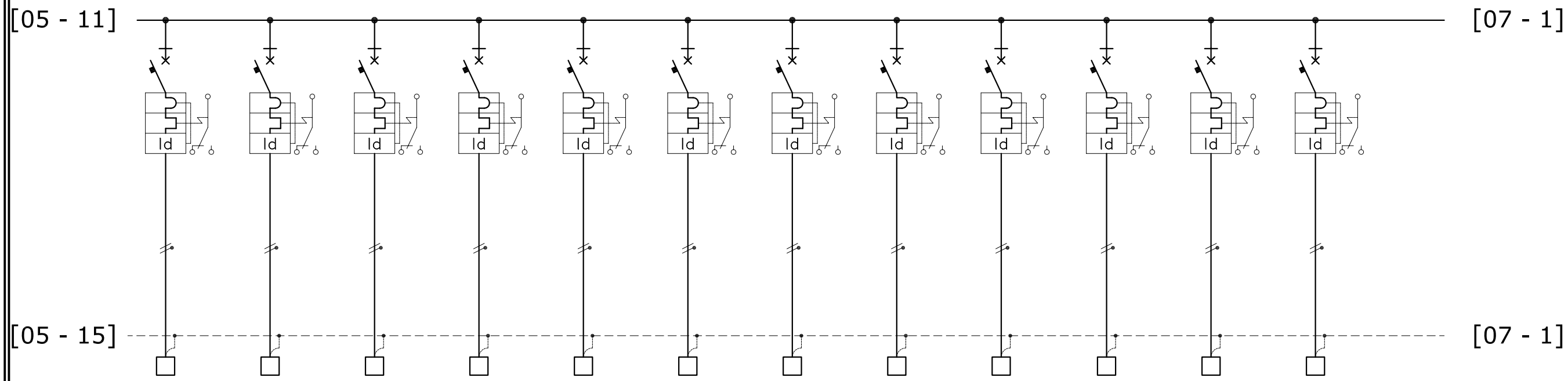

SEZIONE FM CIRCUITI TERMINALI MONOFASE

L3N	L1N	L2N	L3N	L3N	L3N	L1N	L2N	L3N	L1N	L2N	L3N	
FM.9	FM.10	FM.11	FM.12	FM.13	FM.14	FM.15	FM.16	FM.17	FM.18	FM.19	FM.20	
Alimentazione Prese di Servizio Uffici Circuito P.S.U.3	Alimentazione Prese di Servizio Uffici Circuito P.S.U.4	Alimentazione Prese di Servizio Uffici Circuito P.S.U.5	Alimentazione Prese di Servizio Uffici Circuito P.S.U.6	Circuito FM Uff. 0740-0740r	Circuito FM Uff.0738-0736	Circuito FM Uff. 0734-0732	Circuito FM Uff. 0730-0728	Circuito FM Uff. 0726-0724a-0724	Circuito FM Uff. 0704-0704a-0702	Circuito FM Uff. 0708-0706	Circuito FM Uff. 0710-0712	
2,2	3,3	2,2	2,2	3,3	3,3	3,3	3,3	3,3	3,3	3,3	3,3	
Magn.Ter.Dif. Modulare	Magn.Ter.Dif. Modulare	Magn.Ter.Dif. Modulare	Magn.Ter.Dif. Modulare	Magn.Ter.Dif. Modulare	Magn.Ter.Dif. Modulare	Magn.Ter.Dif. Modulare	Magn.Ter.Dif. Modulare	Magn.Ter.Dif. Modulare	Magn.Ter.Dif. Modulare	Magn.Ter.Dif. Modulare	Magn.Ter.Dif. Modulare	
16	16	16	16	16	16	16	16	16	16	16	16	
2	2	2	2	2	2	2	2	2	2	2	2	
10	10	10	10	10	10	10	10	10	10	10	10	
75%	75%	75%	75%	75%	75%	75%	75%	75%	75%	75%	75%	
C	C	C	C	C	C	C	C	C	C	C	C	
AC	AC	AC	AC	AC	B	AC	AC	AC	AC	AC	AC	
0,03	0,03	0,03	0,03	0,03	0,03	0,03	0,03	0,03	0,03	0,03	0,03	
*	*	*	*	*	*	*	*	*	*	*	*	
N07G9-K	N07G9-K	N07G9-K	N07G9-K	N07G9-K	N07G9-K	N07G9-K	N07G9-K	N07G9-K	N07G9-K	N07G9-K	N07G9-K	
2,5	2,5	2,5	2,5	4	4	4	4	4	4	4	4	
4	4	4	4	6	6	6	6	6	6	6	6	
FG7OM1	FG7OM1	FG7OM1	FG7OM1	FG7OM1	FG7OM1	FG7OM1	FG7OM1	FG7OM1	FG7OM1	FG7OM1	FG7OM1	
3G4	3G4	3G4	3G4	3G4	3G4	3G4	3G4	3G4	3G4	3G4	3G4	

BASE :	NOTE :	SIGLA QUADRO	Q.E-AS 7° PIANO	DISEGNO N.RO	REV	DATA	FOGLIO	SEGUE
					A		06/10	07

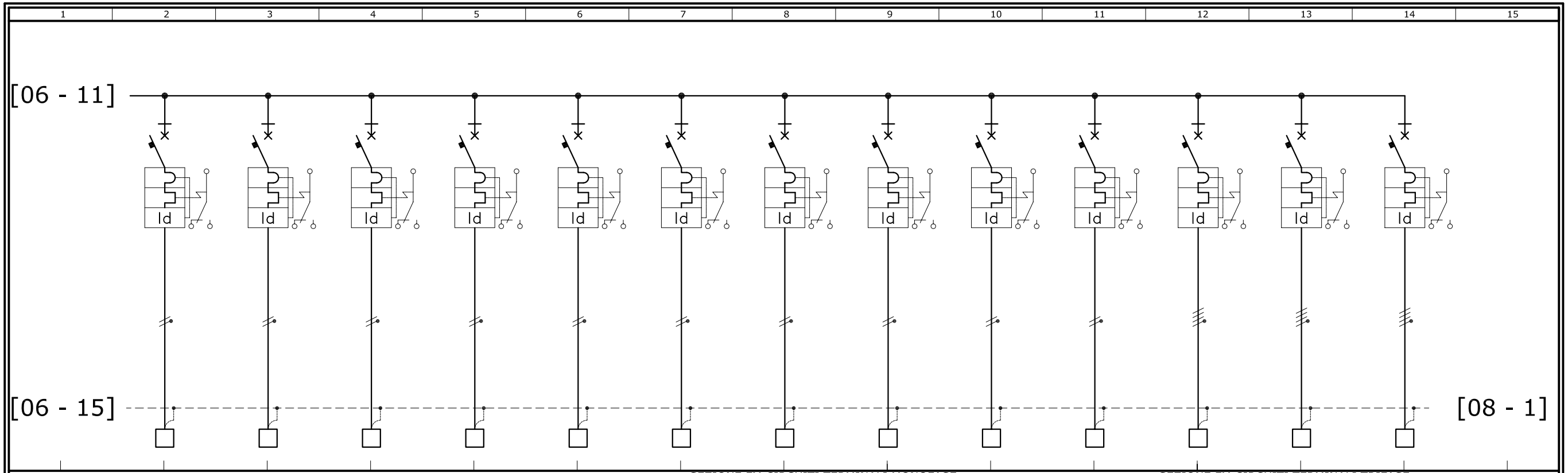

	SEZIONE FM CIRCUITI TERMINALI MONOFASE										SEZIONE FM CIRCUITI TERMINALI TRIFASE			
	L1N	L2N	L3N	L1N	L2N	L3N	L1N	L2N	L3N	L1N	L1L2L3N	L1L2L3N	L1L2L3N	
	FM.21	FM.22	FM.23	FM.24	FM.25	FM.26	FM.27	FM.28	FM.29	FM.30	FM.31	FM.32	FM.33	
	FM Uff. 0714 Circ. Ftr.1	FM Uff. 0714 Circ. Ftr.2	Circuito FM Uff. 0714-0716	Circuito FM Uff. 0718-0720	Circuito FM Prese 2P+T + PS Locale QE	Circuito FM Prese PS Cavedio	Disponibile	Disponibile	Disponibile	Disponibile	Circuito Prese 4P+T Locale QE	Disponibile	Disponibile	
	3,3	3,3	3,3	3,3	3,3	3,3								
	Magn.Ter.Dif. Modulare	Magn.Ter.Dif. Modulare	Magn.Ter.Dif. Modulare	Magn.Ter.Dif. Modulare	Magn.Ter.Dif. Modulare	Magn.Ter.Dif. Modulare	Magn.Ter.Dif. Modulare	Magn.Ter.Dif. Modulare	Magn.Ter.Dif. Modulare	Magn.Ter.Dif. Modulare	Magn.Ter.Dif. Modulare	Magn.Ter.Dif. Modulare	Magn.Ter.Dif. Modulare	
	16	16	16	16	16	16	16	16	16	16	16	16	16	
	2	2	2	2	2	2	2	2	2	2	4	4	4	
	10	10	10	10	10	10	10	10	10	10	10	10	10	
	75%	75%	75%	75%	75%	75%	75%	75%	75%	75%	75%	75%	75%	
	C	C	C	C	C	C	C	C	C	C	C	C	C	
	AC	AC	AC	AC	AC	AC	AC	AC	AC	AC	AC	AC	AC	
	0,03	0,03	0,03	0,03	0,03	0,03	0,03	0,03	0,03	0,03	0,03	0,03	0,03	
	*	*	*	*	*	*	*	*	*	*	*	*	*	
	N07G9-K	N07G9-K	N07G9-K	N07G9-K	N07G9-K	N07G9-K	N07G9-K	N07G9-K	N07G9-K	N07G9-K	N07G9-K	N07G9-K	N07G9-K	
	4	4	4	4	4	4	4	4	4	4	4	4	4	
	6	6	6	6	6	6	6	6	6	6	6	6	6	
	FG7OM1	FG7OM1	FG7OM1	FG7OM1	FG7OM1	FG7OM1					FG7OM1			
	3G4	3G4	3G4	3G4	3G4	3G4					5G4			

BASE :	NOTE :	SIGLA QUADRO	Q.E-AS 7° PIANO	DISEGNO N.RO	REV	DATA	FOGLIO	SEGUE
					A		07/10	08

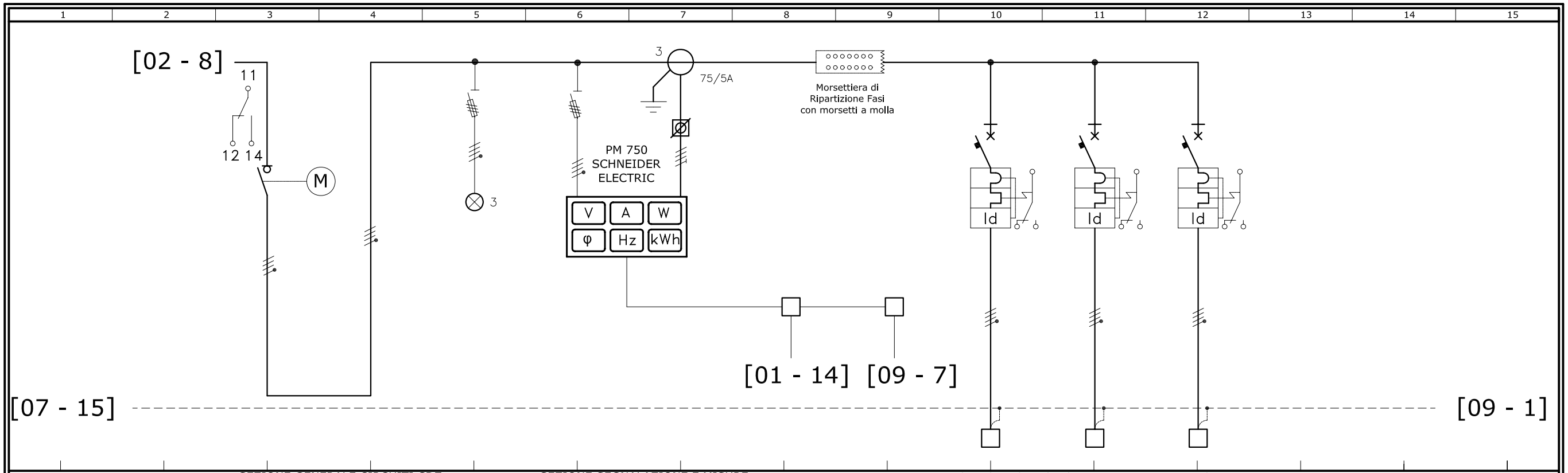

	SEZIONE GENERALE CIRCUITI CDZ		SEZIONE SEGNALAZIONE E MISURE					SEZIONE CDZ CIRCUITI TERMINALI TRIFASE		
	L1L2L3N	L1L2L3N	L1L2L3N	L1L2L3 PE				L1L2L3N	L1L2L3N	L1L2L3N
								CDZ 1	CDZ 2	CDZ 3
	Sezionamento Generale Condizionamento	Lampade di Presenza Tensione	Voltmetriche	Amperometriche	Sistema di monitoraggio dell'Energia	Sistema di monitoraggio dell'Energia		Alimentazione QE UTA di Piano	Alimentazione QE Servizi Regolazione	Disponibile
	IMS Motorizzato Scatolato	Portafusibili Modulare	Portafusibili Modulare	Modulare				Magn.Ter.Dif. Modulare	Magn.Ter.Dif. Modulare	Magn.Ter.Dif. Modulare
	63	3	3+N	3				25	16	16
	4							4	4	4
		2	2	2						
								10	10	10
								75%	75%	75%
								C	C	C
								B	A	A
								0,03	0,3	0,3
								*	*	*
	N07G9-K	N07G9-K	N07G9-K	N07G9-K	Belden AWG22	Belden AWG22		N07G9-K	N07G9-K	N07G9-K
	25	1.5	1.5	4	2P+Sch. 9841/42	2P+Sch. 9841/42		6	4	4
		2.5	2.5	4				10	6	6
								FG7OM1 4x6+1G10	FG7OM1 5G4	

BASE :	NOTE :	SIGLA QUADRO	DISEGNO N.RO	REV	DATA	FOGLIO	SEGUE
	Morsetti Cortocircuitabili	Q.E-AS 7° PIANO		A		08/10	09

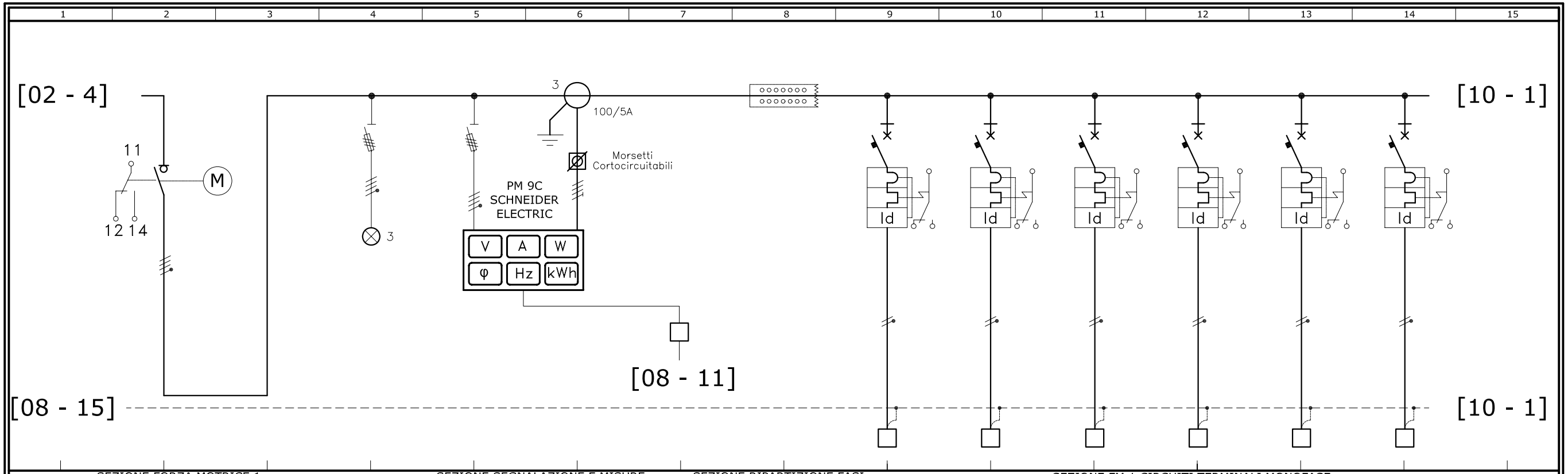

1	2	3	4	5	6	7	8	9	10	11	12	13	14	15
SEZIONE FORZA MOTRICE 1				SEZIONE SEGNALAZIONE E MISURE			SEZIONE RIPARTIZIONE FASI	SEZIONE FM 1 CIRCUITI TERMINALI MONOFASE						
	L1L2L3N			L1L2L3N	L1L2L3 PE		L1L2L3N	L1N	L2N	L3N	L1N	L2N	L3N	
								FM1.1	FM1.2	FM1.3	FM1.4	FM1.5	FM1.6	
	Sezionamento Generale Forza Motrice 1		Lampade di Presenza Tensione	Voltmetriche	Amperometriche	Coll. al Sistema di monitoraggio dell'Energia	Morsettiera di Ripartizione Fasi con morsetti a molla	Circuito FM 1 Uff. 0740	Circuito FM 1 Uff. 0738 - 0736	Circuito FM 1 Uff. 0734-0732	Circuito FM 1 Uff. 0730-0728	Circuito FM 1 Uff. 0726-0724A-0724	Circuito FM 1 Uff. 0702-0704A-0704	
								3,3	3,3	3,3	3,3	3,3	3,3	
	Magn.Ter.Dif. Scatolato		Portafusibili Modulare	Portafusibili Modulare	Modulare			Magn.Ter.Dif. Modulare	Magn.Ter.Dif. Modulare	Magn.Ter.Dif. Modulare	Magn.Ter.Dif. Modulare	Magn.Ter.Dif. Modulare	Magn.Ter.Dif. Modulare	
	125		3	3+N	3			16	16	16	16	16	16	
	4							2	2	2	2	2	2	
			2	2	2									
								10	10	10	10	10	10	
								75%	75%	75%	75%	75%	75%	
								C	C	C	C	C	C	
								A	A	A	A	A	A	
								0,03	0,03	0,03	0,03	0,03	0,03	
								*	*	*	*	*	*	
							Morsetti a molla * 125A							
	Sbarre Cu 20x5	N07G9-K 35	N07G9-K 1.5 2.5	N07G9-K 1.5 2.5	N07G9-K 4 4	Belden AWG22 2P+Sch. 9841/42	N07G9-K 35	N07G9-K 4 6	N07G9-K 4 6	N07G9-K 4 6	N07G9-K 4 6	N07G9-K 4 6	N07G9-K 4 6	
								FG7OM1 3G4	FG7OM1 3G4	FG7OM1 3G4	FG7OM1 3G4	FG7OM1 3G4	FG7OM1 3G4	

BASE :	NOTE :	SIGLA QUADRO	Q.E-AS 7° PIANO	DISEGNO N.RO	REV	DATA	FOGLIO	SEGUE
					A		09/10	10

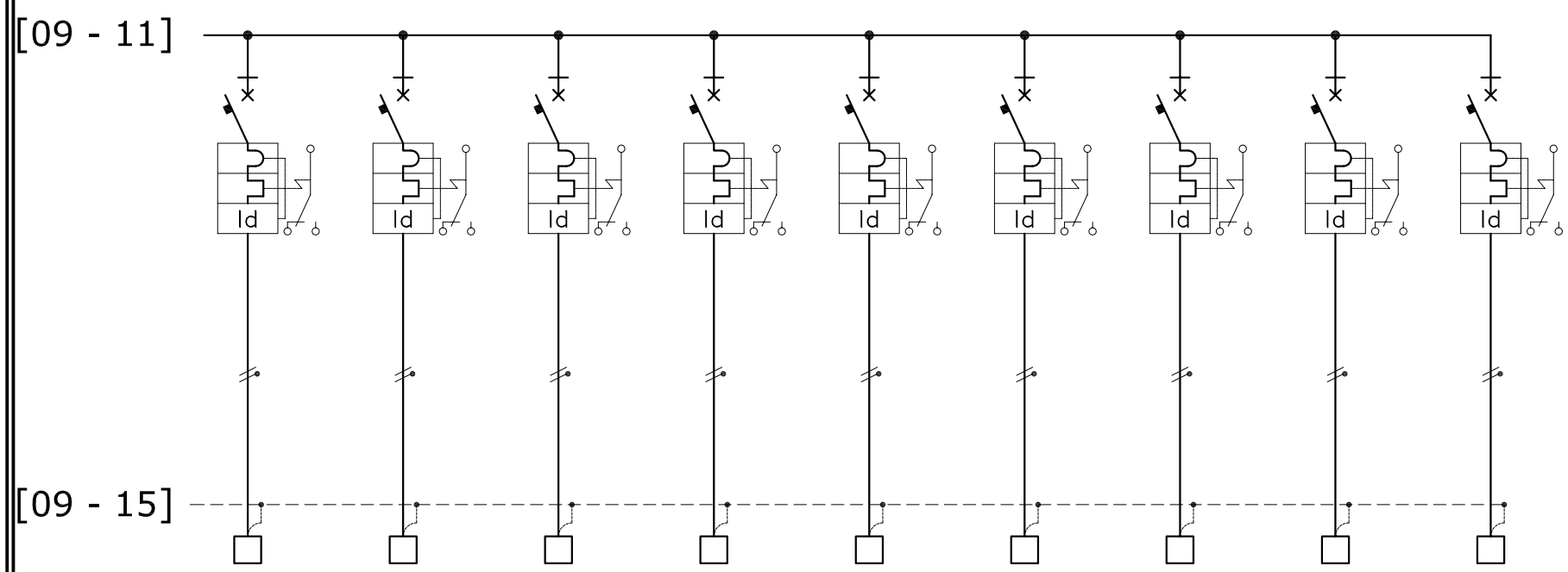

SEZIONE FM 1 CIRCUITI TERMINALI MONOFASE

L1N	L2N	L3N	L1N	L2N	L3N	L1N	L2N	L3N
FM1.7	FM1.8	FM1.9	FM1.10	FM1.11	FM1.12	FM1.13	FM1.14	FM1.15
Circuito FM 1 Uff. 0706-0708	Circuito FM 1 Uff. 0710-0712	FM 1 Uff. 0714-0716	FM 1 Uff. 0720-0718	Circuito Apparati di videocomunicazione Uff. 0740	Disponibile	Disponibile	Disponibile	Disponibile
3,3	3,3	3,3	3,3					
Magn.Ter.Dif. Modulare	Magn.Ter.Dif. Modulare	Magn.Ter.Dif. Modulare	Magn.Ter.Dif. Modulare	Magn.Ter.Dif. Modulare	Magn.Ter.Dif. Modulare	Magn.Ter.Dif. Modulare	Magn.Ter.Dif. Modulare	Magn.Ter.Dif. Modulare
16	16	16	16	16	16	16	16	16
2	2	2	2	2	2	2	2	2
10	10	10	10	10	10	10	10	10
75%	75%	75%	75%	75%	75%	75%	75%	75%
C	C	C	C	C	C	C	C	C
A	A	A	A	A	A	AC	AC	AC
0,03	0,03	0,03	0,03	0,03	0,03	0,03	0,03	0,03
*	*	*	*	*	*	*	*	*
N07G9-K	N07G9-K	N07G9-K	N07G9-K	N07G9-K	N07G9-K	N07G9-K	N07G9-K	N07G9-K
4	4	4	4	4	4	4	4	4
6	6	6	6	6	6	6	6	6
FG7OM1	FG7OM1	FG7OM1	FG7OM1	FG7OM1				
3G4	3G4	3G4	3G4	3G4				

BASE :	NOTE :	SIGLA QUADRO	DISEGNO N.RO	REV	DATA	FOGLIO	SEGUE
		Q.E-AS 7° PIANO		A		10/10	//