INPS	DIREZIONE REGIONALE MARCHE ATTIVITA' TECNICO-EDILIZIA Via Ruggeri 1- 60131 ANCONA- tel.071/28281		rapp. 1:10
	data ott/2017 agg. agg.	Elaborato: SEZIONE ANTE OPERAM CON GHIAIA	dimens.
l'Operatore C.A.D. Geom. Giovanni Rondinella	lavoro: OPERE EDILI M.S. COPERTURE D.R. MARCHE		tav. 11
file-name: tecnico/			
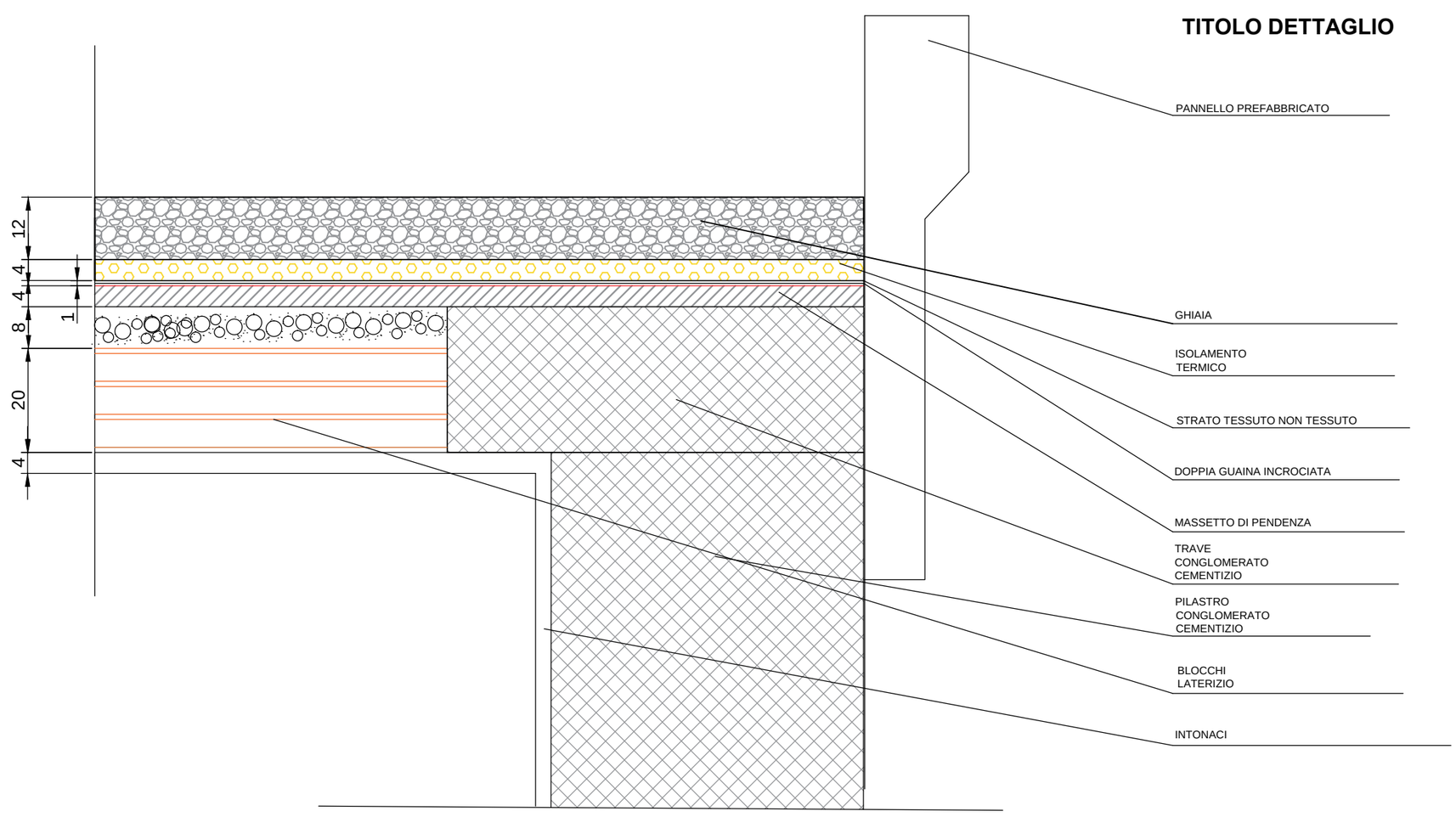
SEZIONE ANTE OPERAM CON PIETRISCO