INPS SEDE TERNI VIALE DELLA STAZIONE,5	SEDE REGIONALE PER L'UMBRIA SETTORE TECNICO EDILIZIO via Mario Angeloni 90–06100 PERUGIA–tel.075/50371			rapp.
	matricola	data 10.10.2014 agg. agg.	elaborato PIANO 1S	dimens.
Progettista: Per. Ind. G.B. Parriani		lavoro: IMPIANTO SPEGNIMENTO INCENDI AD AEROSOL		tav. S6
file–name : ST90/ TR – antincendio 2014				

SCHEMA A BLOCCHI RIVELAZIONE E GESTIONE SPEGNIMENTO
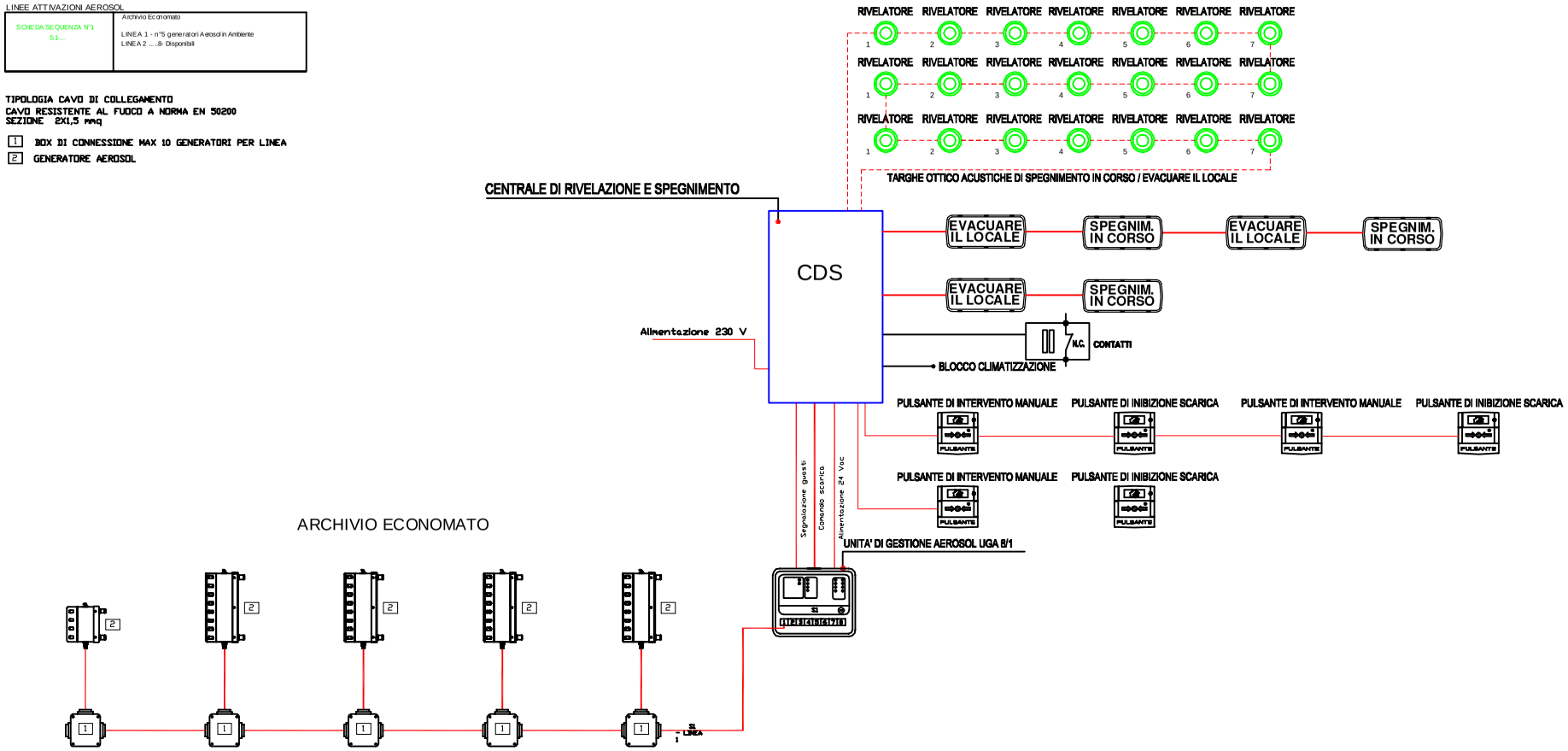
LOCALE: ARCHIVIO ECONOMATO - PIANO 1S