QUADRO ELETTRICO TIPO DI PIANO

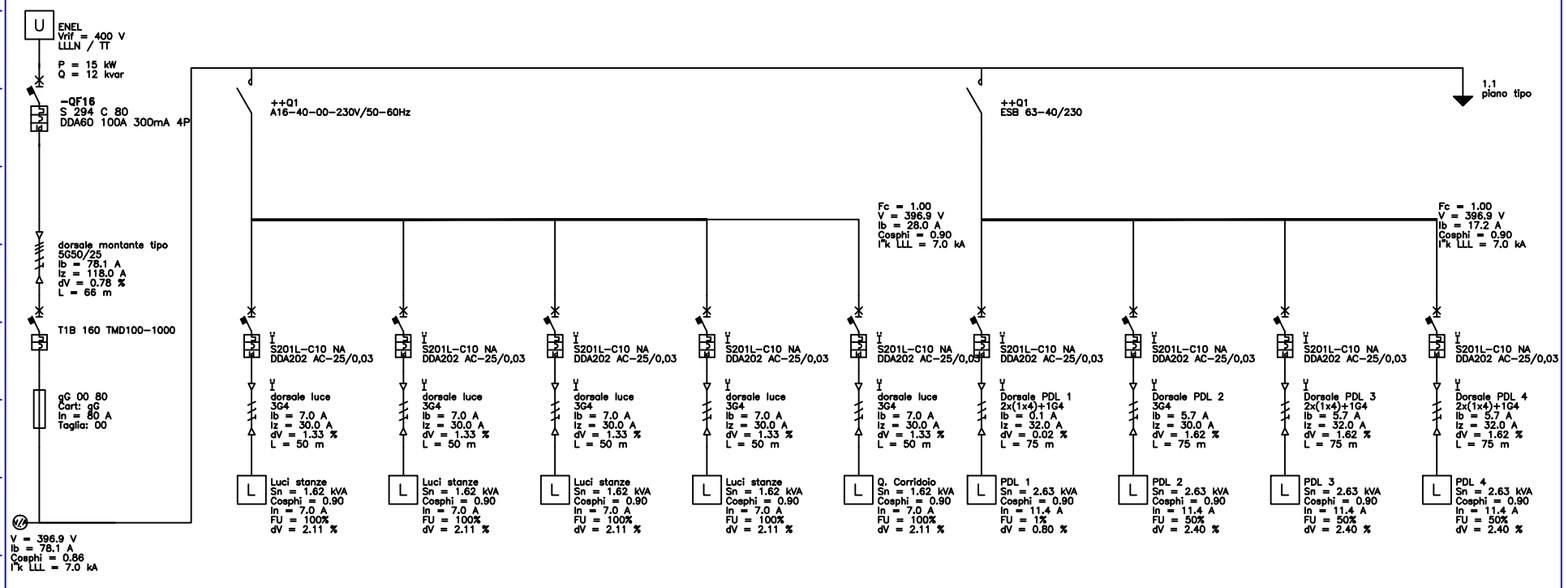

1/2

QUADRO ELETTRICO TIPO DI PIANO

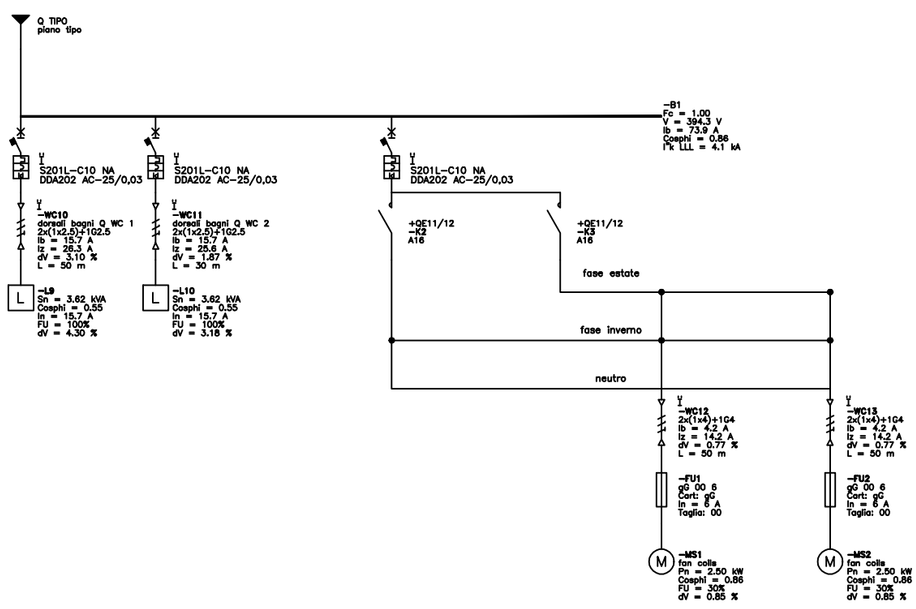

2/2